DINGLI
Exceed · New Height

JCPT1418RT

Самоходный ножничный подъёмник

СПЕЦИФИКАЦИЯ

Размеры	
Рабочая высота A	14.30 м
Высота подъема платформы B	12.30 м
Общая длина (без аутригеров)	3.19 м
Общая длина (с аутригерами) C	3.84 м
Общая ширина D	1.76 м
Общая высота (поручни подняты) E	2.74 м
Общая высота (поручни опущены) F	1.97 м
Размер платформы (Д x Ш)	2.88 м×1.52 м
Удлинитель платформы G	1.43 м
Дорожный просвет	0.24 м
Колесная база H	2.29 м
Радиус разворота (внутренний/наружный)	2.15 м/4.85 м
Шины	26×12-16.5

Характеристики	
Грузоподъемность	363 кг
Грузоподъемность удлинителя	136 кг
Количество мест	3
Способность преодоления уклонов	40%
Скорость хода (сложенный)	5.00 км/ч
Скорость хода (опущенный)	0.45 км/ч
Работа на уклонах	X-1.5°/Y-3°
Скорость подъема/опускания	45/46 сек

Масса	
Общая масса (без аутригеров)	5050 кг
Общая масса (С аутригерами)	5050 кг

Питание	
Дизельный двигатель	Kubota18.2кВт или Perkins18.4кВт
Ёмкость топливного бака	47 л
Ёмкость гидравлического бака	71 л

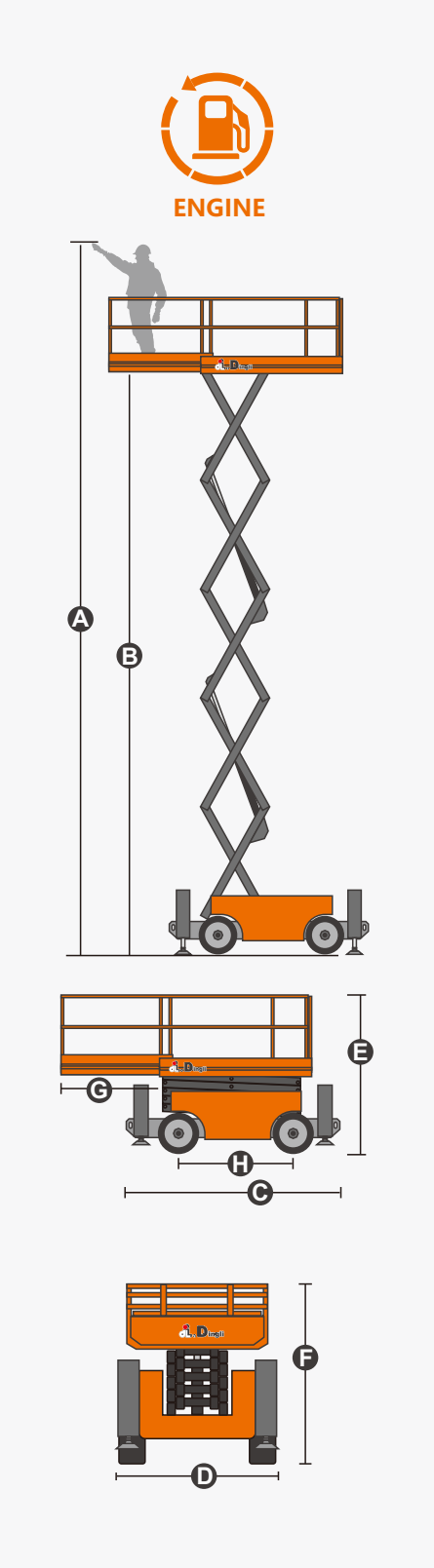

DINGLI
Exceed · New Height

JCPT1418RT

Самоходный ножничный подъёмник

ОСОБЕННОСТИ

Стандартная комплектация

- Пропорциональная гидравлика
- Пружиновозвратная дверь платформы
- Выдвижная секция рабочей платформы
- Возможность передвижения полной рабочей высоте
- Полный привод
- Рулевое управление на 2 колеса
- Тормоз с функцией растормаживания и контроля
- Система аварийного спуска
- Замки на гидроцилиндрах для безопасности работы при протечках
- Бортовая система диагностики неисправностей
- Уведомления при работе на уклонах
- Сигнализация при движении
- Звуковой сигнал
- Счетчик моточасов
- Система охлаждения гидравлического масла
- Проблесковый маячок LED
- Предохранительный рычаг для фиксации ножниц при обслуживании
- Ручное растормаживание
- Карманы для погрузки вилочным погрузчиком
- Буксировочные и подъёмные проушины
- Скобы для крепления ремней безопасности
- Автоматические аутригеры (штанги системы защиты при попадании в выбоины)
- Защита двигателя от повторного запуска
- Кнопки останова на верхнем и нижнем пультах
- Система определения нагрузки на платформу
- Шасси с качающейся осью

DINGLI

Официальный дистрибьютор в России ООО "Технотрейд"

Telephone: +7(800)600-39-44

E-Mail: info@rudingli.ru

https://rudingli.ru

В связи с постоянным обновлением технологий технические параметры могут быть изменены без предварительного уведомления. Эта книга с картинками предназначена только для справки, фактический продукт имеет преимущественную силу.