DINGLI

Exceed · New Height

Руководство по эксплуатации

с информацией по техническому обслуживанию

JCPT0607A

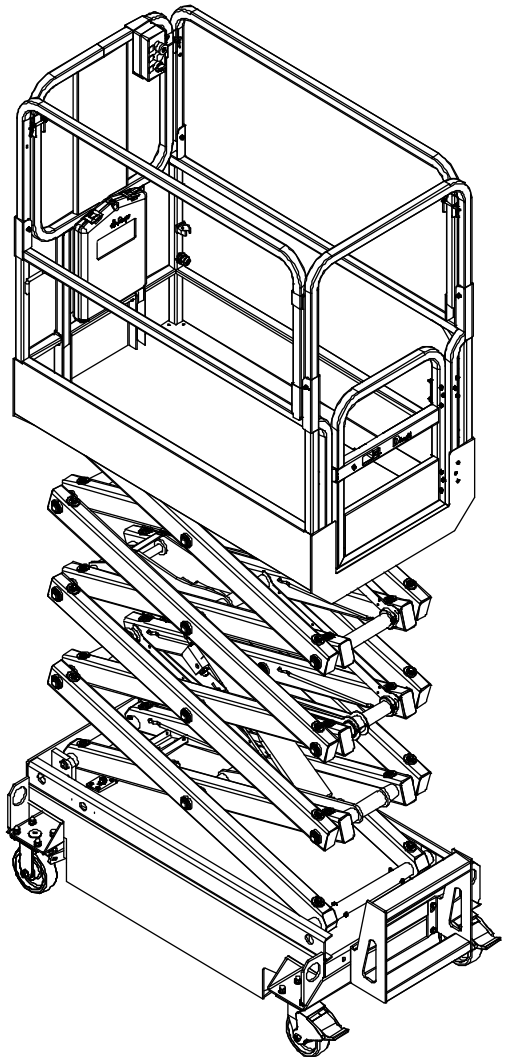

CE

Номер в каталоге: SM020910111RU
Номер версии: Rev1.0
Напечатано в декабрь 2022 г.

Перевод оригинальных инструкций

DINGLI

Версия руководства

Номер версии	**Дата создания**
SM020910111RU_Rev1.0	2022-12

Вступление

Важная информация

Ознакомьтесь с этими правилами техники безопасности и инструкциями по эксплуатации перед началом эксплуатации этой машины и соблюдайте их.

Управление машиной следует поручать только лицам, прошедшим надлежащее обучение и имеющим соответствующий допуск. Это руководство важно для управления машиной, поэтому должно быть всегда под рукой. При наличии вопросов следует связаться с представителем DINGLI Machinery.

Идентификация настоящего руководства

Идентификационный код руководства указан на его обложке; рекомендуется пометить его в журнале инспекций.

В случае утери настоящего руководства в запросе о предоставлении нового руководства указать код, приведенный на обложке, или заводской номер машины.

Рекомендуется указать заводской номер машины на обложке ее руководства, чтобы оно четко соотносилось с машиной.

Уважаемые владельцы, пользователи и операторы!

Благодарим за выбор нашей машины для использования в своей работе. Главным для нас является ваша безопасность, которая достигается соблюдением общих правил эксплуатации. Ваш основной вклад в обеспечение безопасности, как пользователей и операторов машины, заключается в следующем.

1 Вы должны обеспечить соблюдение правил, установленных работодателем, а также местных и национальных норм, действующих в месте проведения работ.

2 Вы обязаны прочитать, усвоить и соблюдать инструкции, содержащиеся в настоящем руководстве и в других руководствах, поставляемых с данной машиной.

3 При эксплуатации подъемника руководствоваться надлежащими методами безопасной работы и здравым смыслом.

4 К работе с данной машиной следует допускать только обученных и сертифицированных операторов под надзором опытного и компетентного руководителя.

Если в данной инструкции не все является для вас понятным или вы хотите что-либо добавить, пожалуйста, свяжитесь с нами.

Вступление

Содержание

	Страница
Правила техники безопасности	1
Условные обозначения	10
Предупреждающие наклейки	11
Технические характеристики	15
Органы управления	16
Осмотр оборудования перед началом работы	18
Осмотр рабочего участка	20
Функциональные проверки	21
Инструкции по эксплуатации	24
Указания по транспортировке и подъему	30
Техническое обслуживание	32
Схемы	54
Журнал техосмотра и ремонта	56

Информация для связи:

Zhejiang Dingli Machinery Co., Ltd.

No.188 Qihang Road. Deqing Zhejiang P.R.

China 313219 (Китай)

Тел.: +86-572-8681688

Факс: +86-572-8681690

Веб-сайт: www.cndingli.com

Электронная почта: market@cndingli.com

Правила техники безопасности



Опасно!

Несоблюдение данной инструкции и правил безопасности может привести к серьезной травме или летальному исходу.

Перед началом эксплуатации следует:

☐ Изучить и отработать принципы безопасной эксплуатации, содержащиеся в руководстве.

1 **Опасных ситуаций следует избегать.**

Прежде чем перейти к следующему разделу, изучить и уяснить правила техники безопасности.

2 Перед началом работы всегда следует проводить осмотр оборудования.

3 Перед использованием машины необходимо обязательно проверить ее работоспособность.

4 Необходимо произвести осмотр рабочего места.

5 Подъемник следует использовать строго по назначению.

☐ Изучить инструкции производителя и правила техники безопасности, описанные в руководстве по эксплуатации, а также значение предупреждающих наклеек на оборудовании.

☐ Изучить правила техники безопасности, установленные работодателем и принятые на месте производства работ.

☐ Изучить все применимые государственные нормы.

☐ Пройти обучение по безопасной эксплуатации машины.

Правила техники безопасности

Классификация опасностей

В предупреждающих наклейках на оборудовании фирмы DINGLI используются символы, цветовое кодирование и сигнальные слова, имеющие следующее значение:

 Символ предупреждения об опасности — используется для того, чтобы предупредить персонал об опасности получения травмы. Во избежание возможных травм или смерти соблюдайте все указания по технике безопасности, которые отмечены этим символом.



Красный цвет используется для обозначения в высшей степени опасных ситуаций, которые, если их проигнорировать, приведут к серьезным травмам или смерти.



Оранжевый цвет используется для обозначения потенциально опасных ситуаций, которые, если их проигнорировать, могут привести к серьезным травмам или смерти.



Желтый цвет в сочетании с символом предупреждения об опасности используется для обозначения потенциально опасных ситуаций, которые, если их проигнорировать, могут привести к незначительным или умеренным травмам.



Голубой цвет без символа предупреждения об опасности используется для обозначения потенциально опасных ситуаций, которые, если их проигнорировать, могут привести к имущественному ущербу

Применимые условия использования оборудования

Поверхность рабочей площадки должна быть плоской и прочной без каких-либо препятствий в воздухе. Между машиной и линиями высокого напряжения должно быть выдержано достаточное безопасное расстояние.

Температура окружающей среды должна составлять от –20 ℃ до 40 ℃; высота над уровнем моря ≤1000 м.

Влажность окружающей среды ≤ 90%.

Требования к питанию: 110–230 В переменного тока ±10%, 50/60 Гц.

Рекомендация по использованию

Данная машина предназначена только для подъема персонала вместе с инструментами и материалами для выполнения работ на высоте.

Эта машина предназначена для использования ТОЛЬКО ВНУТРИ помещений и не должна использоваться на открытом воздухе, так как под воздействием ветра она может потерять равновесие.

Техническое обслуживание знаков безопасности

Замените все отсутствующие или поврежденные знаки безопасности. Всегда помните о безопасности оператора. Для очистки знаков безопасности используйте мягкое мыло и воду. Запрещается

использовать чистящие средства на основе растворителей, способных повредить материал знаков безопасности.

⚠ Опасность поражения электрическим током



Данная машина не имеет электрической изоляции и не обеспечивает защиту от контакта с электрическим током или от близости к электрическим цепям.

Соблюдайте безопасное расстояние от токоведущих линий и электрооборудования в соответствии с действующими государственными нормами и следующей таблицей.

Напряжение Межфазное	Минимальное безопасное Расстояние приближения, м
от 0 до 300 В	Не допускайте контакта
от 300 В до 50 кВ	3,05
от 50 кВ до 200 кВ	4,60
от 200 кВ до 350 кВ	6,10
от 350 кВ до 500 кВ	7,62
от 500 кВ до 750 кВ	10,67
от 750 кВ до 1000 кВ	13,72

Если машина соприкоснулась с линиями электропередач, отойдите от нее. Персоналу, находящемуся на земле или на платформе, запрещается прикасаться к оборудованию или эксплуатировать его до тех пор, пока не будут отключены линии электропередач.

Не производите никаких сварочных работ на полу платформы.

⚠ Опасность опрокидывания

Эта машина предназначена для использования **ТОЛЬКО ВНУТРИ помещений** и не должна использоваться на открытом воздухе, так как под воздействием ветра она может потерять равновесие.

Общая масса находящихся на платформе работников, оборудования и материалов не должна превышать максимальной грузоподъемности платформы.

Максимальная грузоподъемность – JCPT0607A

Максимальное количество человек (**ТОЛЬКО** при использовании внутри помещений) 1

Максимальная допустимая нагрузка на платформу 240 кг

Безопасность на рабочем участке

Не поднимайте платформу, пока подъемник не будет стоять на ровной и твердой поверхности.



Не полагайтесь на сигнал датчика наклона как на показатель ровности поверхности. Датчик наклона на шасси и на платформе

Правила техники безопасности

срабатывает, когда подъемник находится на уклоне.

Если звучит сигнал наклона:

Опустите платформу. Переместите подъемник на устойчивую ровную поверхность. Если сигнал срабатывает при подъеме платформы, крайне осторожно опустите ее вниз.

Не используйте подъемник в качестве крана.

Не размещайте или не прикрепляйте груз к любым частям подъемника.

Не толкайте подъёмник или другие объекты с помощью платформы.

Не используйте подъемник с открытыми люками для шасси.

Не касайтесь конструкций, соседних с платформой.

Не видоизменяйте и не отключайте концевые выключатели.

Запрещается отталкиваться и тянуть за какие-либо предметы за пределами платформы.



Максимальное допустимое ручное усилие	200 Н

Не привязывайте платформу к другим объектам.

Не размещайте груз за пределами платформы.

Не изменяйте и не отключайте элементы оборудования, тем или иным образом влияющие на безопасность и устойчивость подъёмника.

Не заменяйте критически важные для устойчивости подъемника детали другими деталями, отличными по весу или спецификации.

Не используйте подъёмник на мобильной или движущейся поверхности или на транспортном средстве.

Запрещается размещать на платформе или на какой-либо другой части машины лестницы или подмостки.



Следите за тем, чтобы все шины были в надлежащем состоянии.

Не используйте аккумуляторные батареи, весящие меньше, чем оригинальное оборудование. Аккумуляторы используются в качестве противовеса, и очень важны для обеспечения устойчивости подъемника. Каждый аккумулятор должен весить 25 кг.

Не модифицируйте и не видоизменяйте рабочую поверхность высотной платформы без письменного разрешения от производителя. Навесные крепления для хранения инструментов или других материалов на платформе, деревянное или железное ограждение могут увеличить массу платформы.

⚠ Опасность раздавливания

Держите руки и ноги как можно дальше от ножниц.

Правила техники безопасности

Руководствуйтесь здравым смыслом и планируйте работы при управлении подъемником с помощью наземного пульта управления.

⚠ Опасность падения

Ограждение обеспечивает защиту от падения. В том случае, если находящийся на платформе работник (работники) должны использовать средства защиты от падения в соответствии с особенностями места проведения работ или с требованиями работодателя, характеристики таких средств и способ их применения должны соответствовать инструкциям изготовителя и применимым нормативным актам.

Запрещается сидеть, стоять или взбираться по перилам платформы. Необходимо постоянно прочно стоять на полу платформы.

Запрещается спускаться с платформы, когда она находится в поднятом состоянии.



Содержите пол платформы в чистоте.

Перед началом работы необходимо закрыть воротца платформы.

Не начинайте работу до тех пор, пока поручни не будут установлены в правильное положение и не будут закрыты входные воротца.

Не заходите и не выходите с платформы до тех пор, пока подъёмник не будет приведен в сложенное положение.

⚠ Опасность столкновения

Операторы должны соблюдать правила, установленные работодателем, а также региональные и общегосударственные нормы в отношении использования средств индивидуальной защиты.

Заранее осмотрите рабочий участок на предмет наличия расположенных на высоте помех, а также других возможных опасностей.



Держась за ограждения платформы, следует помнить, что при этом ваши руки подвергаются опасности раздавливания.

Не используйте машину на пути перемещения кранов или иного движущегося оборудования, расположенного на высоте, до тех пор, пока все элементы крана не будут заблокированы или не будут приняты меры для предотвращения столкновений.

На следующем рисунке показаны участки ограждения, обеспечивающие защиту рук от опасности раздавливания для держащихся за них работников. Запрещается держаться за другие элементы ограждения.

Правила техники безопасности

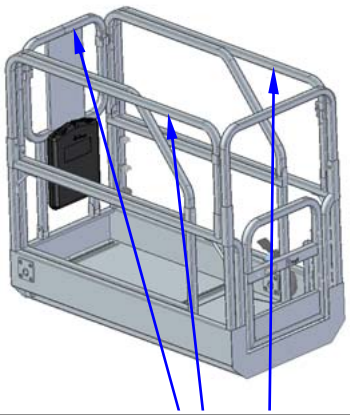

Участки ограждения, обеспечивающие защиту рук от опасности

Не опускайте платформу, если на участке вокруг машины находится персонал или какие-либо препятствия и помехи.

Не открывайте во время работы.

⚠ Опасность повреждения узлов оборудования

Не используйте для зарядки аккумуляторов зарядное устройство с выходным напряжением больше 12 В.

Не производите никаких сварочных работ на полу платформы.

⚠ Опасность взрыва и возгорания

Нельзя использовать машину и заряжать ее аккумуляторы в опасных местах, где могут присутствовать потенциально легковоспламеняющиеся или взрывоопасные газы или частицы.

⚠ Опасности при эксплуатации неисправной машины

Не используйте поврежденные или неисправные машины.

Проведите тщательный осмотр машины перед работой и проверьте все ее функции перед каждой рабочей сменой. Немедленно отметьте поврежденную или неисправную машину и прекратите её эксплуатацию.

Следите за тем, чтобы все действия по техническому обслуживанию выполнялись полностью и в строгом соответствии с настоящим руководством. Следите за тем, чтобы все предупреждающие наклейки находились на месте и указанная на них информация легко читалась.

Следите за сохранностью и читаемостью руководства по эксплуатации и за тем, чтобы оно находилось в соответствующем месте хранения, предусмотренном на платформе.

⚠ Опасность телесных повреждений

Не эксплуатируйте машину с утечкой гидравлического масла или воздушной течью. Утечка воздуха или гидравлическая утечка могут привести к ожогам разной степени.

Прикосновение к узлам, находящимся в отсеках, может привести к серьезным травмам. Технический отсек должен оставаться закрытым во время эксплуатации

Правила техники безопасности

⚠ Безопасность аккумуляторов

⚠ Опасность возгорания



Аккумуляторы содержат кислоту. При работе с аккумуляторными батареями всегда надевайте защитную одежду и очки.

Избегайте утечки кислоты и контактов с вытекшей кислотой. Пролившуюся кислоту можно нейтрализовать содой и водой

Промойте глаза или кожу, на которые попала кислота, большим количеством чистой воды и немедленно обратитесь к врачу. Выстирайте одежду, на которую попала кислота, в большом количестве воды.

⚠ Опасность взрыва



Рядом с аккумуляторами запрещается курить или использовать источники искр. Аккумуляторы выделяют взрывоопасный газ.

Старайтесь избежать возгорания и риска взрыва из-за короткого замыкания.

Лоток аккумулятора должен оставаться открытым в течение всего цикла зарядки.

Клеммы аккумулятора не должны контактировать с предметами и инструментами, которые могут вызвать искры.

⚠ Опасность повреждения узлов оборудования

Не используйте для зарядки аккумуляторов зарядное устройство с выходным напряжением больше 12 В.

Предохранительные клапаны работают по принципу воздухопроницаемых заглушек. Если открыть такой клапан, то аккумуляторная батарея будет испорчена.

Аккумуляторы следует содержать чистыми и сухими, чтобы не возникали токи утечки. Не споласкивайте их водой и не протирайте мокрой тряпкой.

Пожалуйста, не меняйте место расположения аккумулятора и схему подключения. Не блокируйте доступ к вентиляционному отверстию аварийного предохранительного клапана.

Не пытайтесь открыть аккумулятор или каким-либо образом изменить его конструкцию.

Последовательное/параллельное подключение должно быть одобрено фирмой Dingli. Для соединения аккумуляторных блоков должны использоваться только устройства, одобренные фирмой Dingli

⚠ Опасность поражения электрическим током/ ожога



Подключайте зарядное устройство к заземленной 3-проводной электрической розетке переменного тока.

Ежедневно проверяйте поврежденные провода, кабели и провода. Замените поврежденные детали перед началом работы.

Металлические части аккумуляторных

Правила техники безопасности

ячеек всегда заряжены электричеством. Поэтому никакие предметы или инструменты нельзя класть на аккумуляторы.

Избегайте поражения электрическим током от контакта с клеммами аккумулятора. Снимите все кольца, часы и другие украшения.

Если необходимо прикоснуться к клемме аккумулятора, это следует делать с использованием электрозащитных перчаток, чтобы предотвратить риск поражения электрическим током высокого напряжения.

⚠ Опасность опрокидывания

Не используйте аккумуляторные батареи, весящие меньше, чем оригинальное оборудование. Аккумуляторы используются в качестве противовеса, и очень важны для обеспечения устойчивости подъемника. Каждый аккумулятор должен весить 25 кг.

⚠ Опасности при подъеме платформы

Используйте соответствующее количество людей и правильные методы подъема, так, чтобы подъемные крюки не повреждали ячейки, разъемы и соединительные кабели.

⚠ Опасности со стороны окружающей среды

Нормальной температурой для аккумуляторной батареи считается температура в 30ºC. При более высокой температуре уменьшается срок службы батареи, а при более низкой - уменьшается её ёмкость. Самая высокая допустимая температура равна 45ºC, но эксплуатация батареи при такой температуре не разрешается.

Аккумуляторные батареи не должны оставляться на солнечном свете без прикрытия.

⚠ Опасности при транспортировке и хранении

Сразу же заряжайте батарею после получения новой машины или после её перевозки на большое расстояние.

При длительном хранении батарея должна регулярно перезаряжаться. Если батарея не будет вовремя заряжена, она может окончательно испортиться.

⚠ Опасность загрязнения

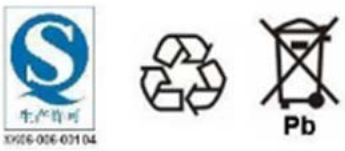

Старые батареи с таким обозначением пригодны для повторного использования и должны отсылаться на вторичную переработку.

Аккумуляторы с истекшим сроком службы, которые не отправляются на переработку, должны быть утилизированы как специальные отходы в соответствии с действующими нормативными актами.

Блокировка машины по окончании работы

1 Выберите для стоянки машины безопасное место - участок с твердой, ровной поверхностью, свободный от препятствий и помех и не использующийся для передвижения людей и транспорта.

2 Опустите платформу.

3 Поверните переключатель с ключом в положение «ВЫКЛ» и извлеките ключ, чтобы не допустить несанкционированного использования машины.

4 Переведите кнопки аварийного останова красного цвета в положение «выключено».

5 Поместите под колеса тормозные башмаки.

6 Зарядите батареи.

Условные обозначения

Условные обозначения

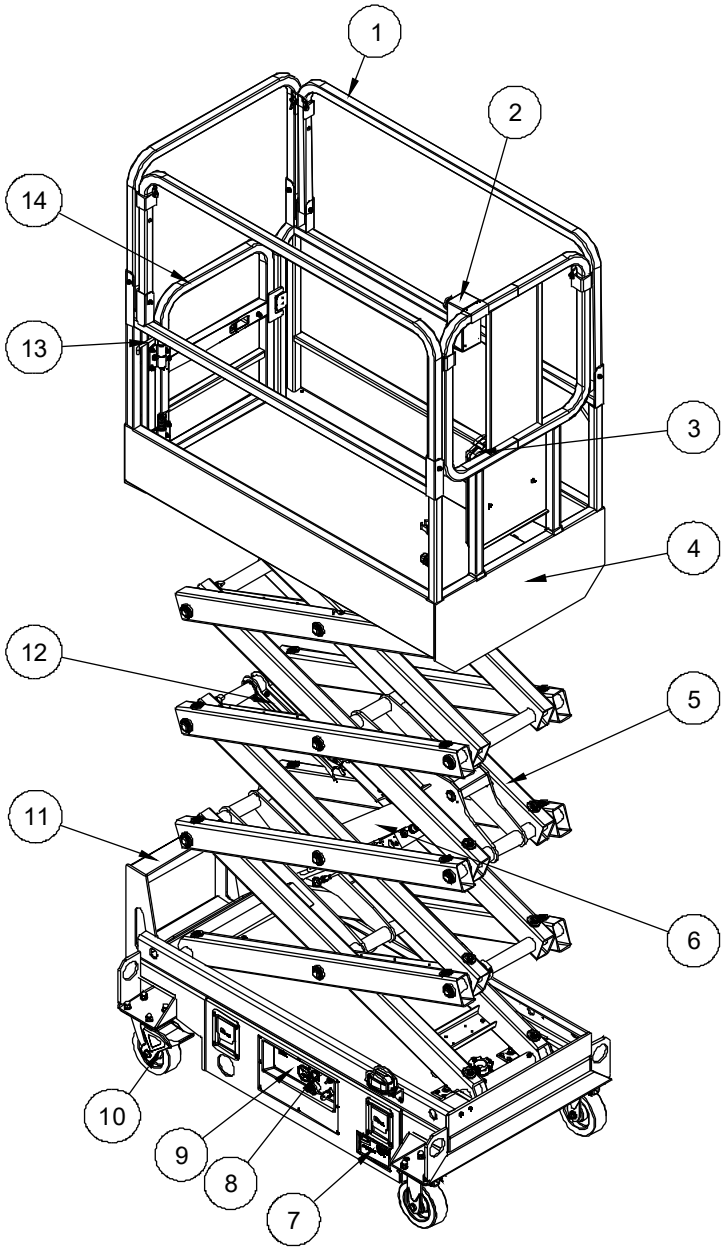

1 Поручни платформы

2 Панель управления, установленная на платформе

3 Футляр для хранения руководства

4 Платформа

5 Ножничные рычаги подъемника

6 Подъемный цилиндр

7 Зарядка батареи

8 Ручка аварийного опускания платформы

9 Нижняя панель управления

10 Заднее колесо

11 Подножка

12 Страховочная опора

13 Точка крепления страховочного троса

14 Воротца платформы

Предупреждающие наклейки

Осмотр наклеек

Используйте изображения на следующей странице, чтобы убедиться, что все предупредительные наклейки на месте и четко видны.

Ниже приведен список с номерами и описаниями.

№	№ детали	Описание	Кол-во	Примечания
1	09340026	Наклейка, знак. «Оператору рекомендуется свериться с инструкциями по эксплуатации»	2	
2	09440091	Наклейка, знак. «Общие правила техники безопасности»	1	
3	09440090	Наклейка, знак. «Опасность опрокидывания, опасный крен»	1	
4	09340070	Наклейка, знак. «Надлежащее положение рук во время, свободное от выполнения операций»	3	
5	09440063	Наклейка, этикетка. «Грузоподъемность 240 кг»	2	
6	09430009	Наклейка, символы – держитесь как можно дальше от движущихся деталей	3	
7	09430008	Наклейка, символы – предохранительный рычаг	2	
8	09310002	Наклейка, инструкция. «Точка захвата при подъеме»	4	
9	09310003	Наклейка, инструкция. «Точка крепления троса»	4	
10	09310001	Наклейка, инструкции. «Места для размещения вилок погрузчика»	4	
11	09310058	Наклейка, инструкция. «Максимальная нагрузка на колесо 330 кг»	4	
12	09410049	Наклейка, знак. «Опасность поражения электрическим током»	1	
13	09410050	Наклейка, знак. «Опасность травмирования струей под давлением»	1	
14	09410048	Наклейка, знак. «Опасность взрыва/возгорания»	1	
15	09440147	Наклейка, знак. «Макс. ручное усилие 200 Н»	2	
16	09640010	Наклейка, декоративный элемент. «JCPT0607A»	2	
17	09440089	Наклейка, метка. «Точка крепления страховочного троса»	2	

Предупреждающие наклейки

№	№ детали	Описание	Кол-во	Примечания
18	09540001	Наклейка, этикетка. «CE»	1	
19	09310096	Наклейка, знак. «Аварийное опускание»	1	
20	09310528	Наклейка, знак. «Инструкции по зарядке аккумуляторной батареи»	1	

Предупреждающие наклейки

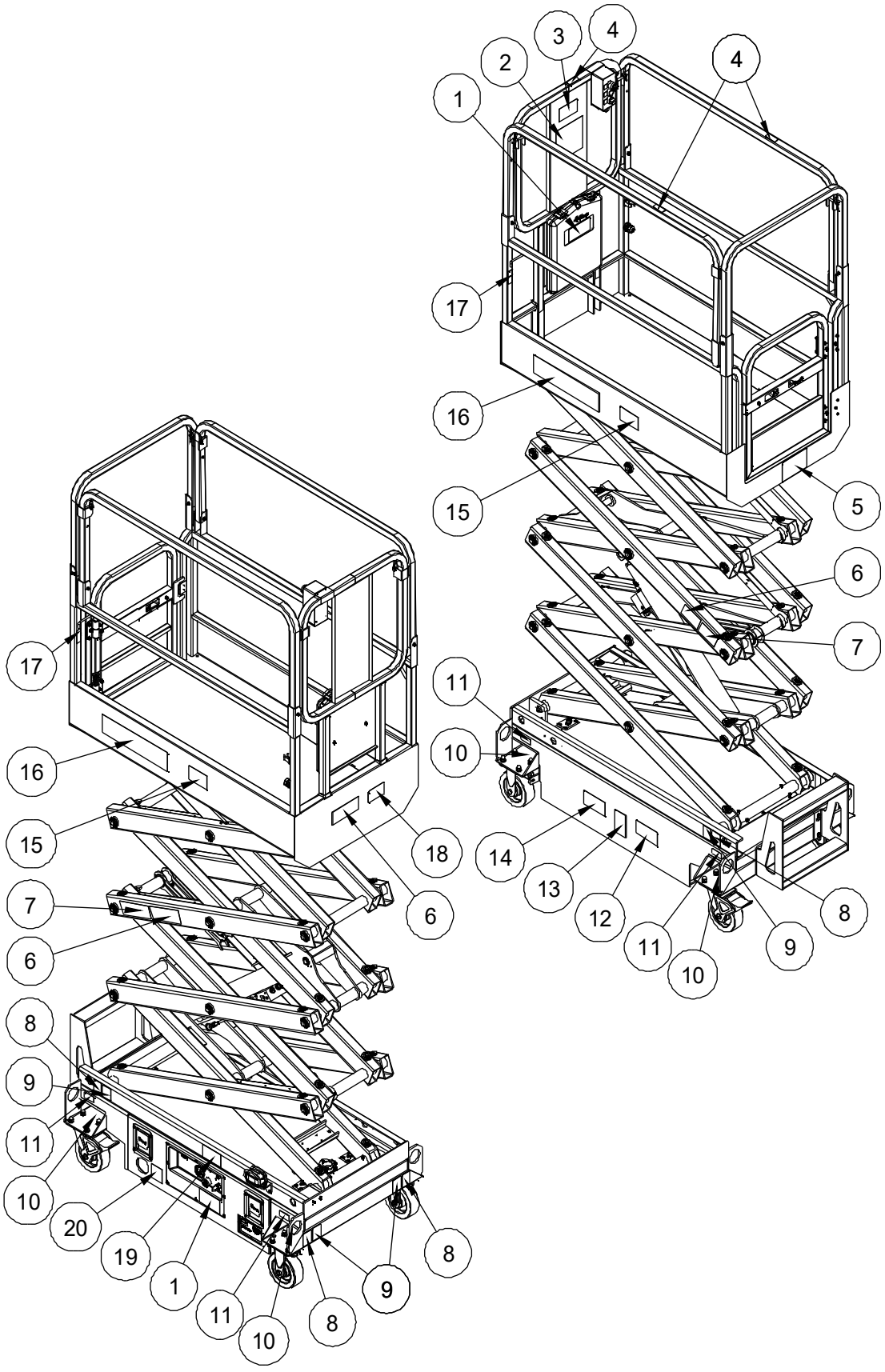

Предупреждающие наклейки



Технические характеристики

Модель: JCPT0607A

Максимальная рабочая высота	5,9 м
Максимальная высота подъема платформы	3,9 м
Максимальная высота платформы в сложенном состоянии (с поднятыми поручнями)	1,92 м
Максимальная высота платформы в сложенном состоянии (со сложенными поручнями)	1,52 м
Ширина	0,76 м
Длина	1,44 м
Размеры платформы (длина × ширина)	1,29 × 0,7 м
Максимальная грузоподъемность	240 кг
Максимальная скорость ветра	0 м/с
Максимальный угол наклона шасси	1°
Колесная база	1,14 м
Радиус поворота	0 м
Дорожный просвет	6 см
Масса	(Смотрите заводскую табличку)

Аккумуляторная батарея	12 В, 85 А·ч
Розетка переменного тока на платформе	Стандартного вида
Максимальное давление в гидросистеме	150 бар
Напряжение	12 В, 15 А
Тип шины	Ø 152 мм
Уровень воздушного шума	<70 дБ
Нагрузка на колеса, максимальная	330 кг
Давление колеса на контактную поверхность	12,3 кг/см^2 (1207 кПа)
Давление на занимаемую площадь	779 кг/м^2 (7,6 кПа)

Примечание: Указанные значения нагрузки на поверхность являются приблизительными и даются без учета различных вариантов комплектации машины. Разрешается использовать только с надлежащим коэффициентом безопасности.

Dingli постоянно работает над усовершенствованием своей продукции. Характеристики продуктов могут быть изменены без предварительного уведомления.

Органы управления

Нижняя панель управления

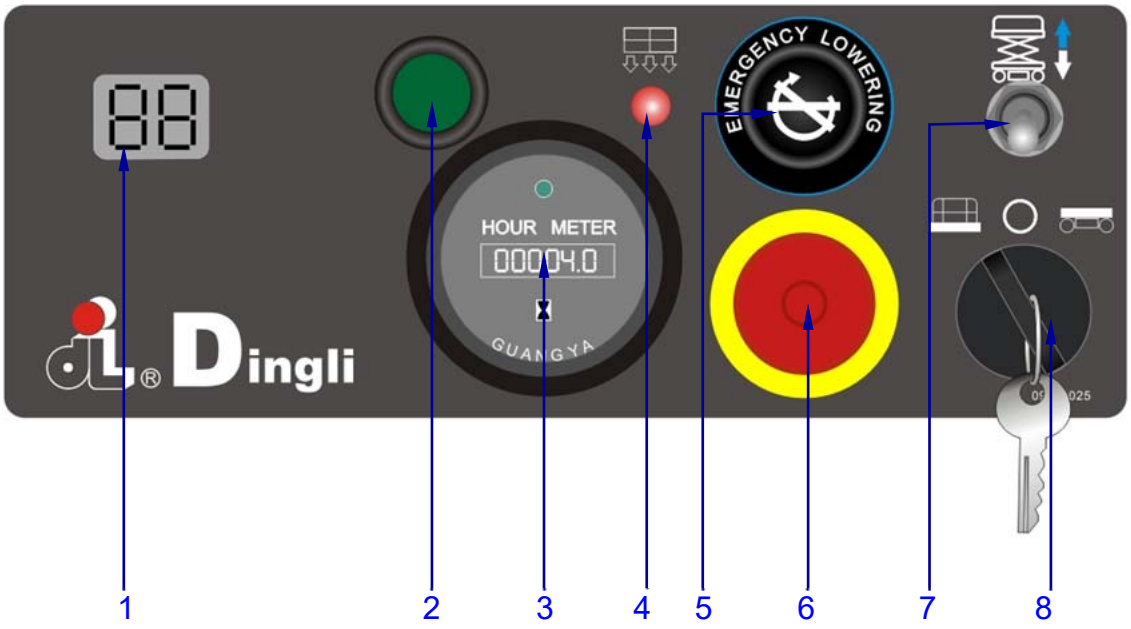

1 Светодиодный экран для отображения показаний

Служит для отображения данных диагностики и уровня заряда аккумуляторов.

2 Переключатель меню

Служит для настройки параметров машины.

3 Счетчик часов работы

Счетчик часов работы отображает количество часов, на протяжении которых машина находится в состоянии работы.

4 Индикатор перегрузки

Световой индикатор горит при перегрузке.

5 Ручка аварийного опускания платформы

Потяните за эту ручку, чтобы активировать функцию аварийного опускания.

6 Кнопка аварийного останова

Для отключения всех функций нажмите красную кнопку аварийного останова. Для управления машиной поверните красную кнопку аварийного останова по часовой стрелке в положение «включено».

7 Переключатель управления - подъем / опускание платформы

Переместите переключатель вверх и платформа поднимется. Переместите переключатель вниз и платформа опустится.

8 Переключатель с ключом

При установке переключателя с ключом в положение «Платформа» включается панель управления, расположенная на платформе. При установке переключателя с ключом в положение «ВЫКЛ» машина выключается. При установке переключателя с ключом в нижнее положение включается нижняя панель управления.

Органы управления

Панель управления на платформе

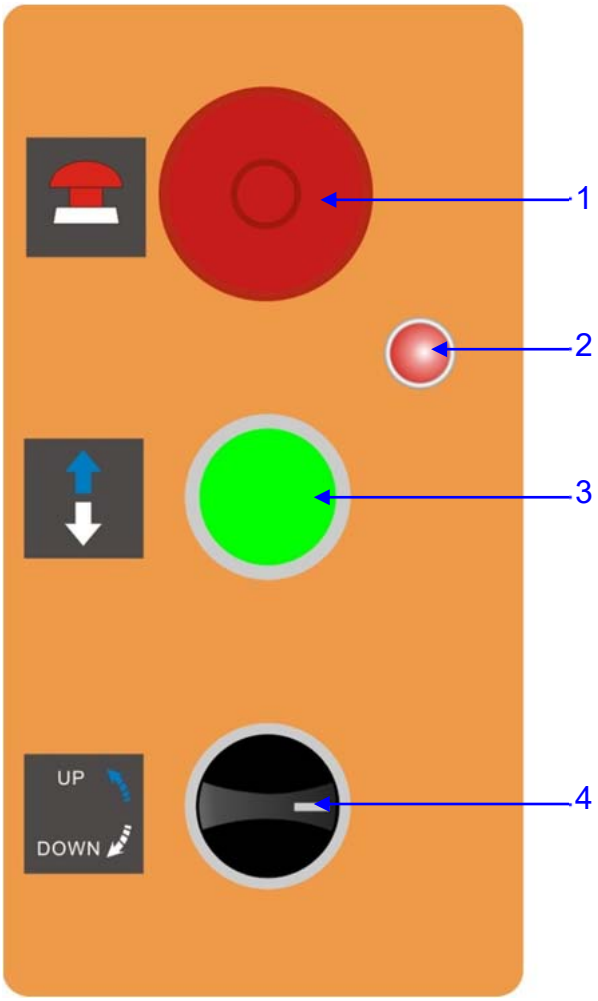

1 Красная кнопка аварийного останова

Для отключения всех функций нажмите красную кнопку аварийного останова. Для управления машиной поверните красную кнопку аварийного останова по часовой стрелке в положение «включено».

2 Световой индикатор перегрузки

Световой индикатор горит при перегрузке.

3 Кнопка включения функций

Нажмите и удерживайте кнопку включения функций, чтобы активировать функцию движения/подъема.

4 Переключатель подъема/опускания платформы

Нажмите и удерживайте кнопку включения функций, затем переведите в верхнее положение и удерживайте переключатель подъема и опускания платформы. Переместите переключатель вниз и платформа опустится.

Осмотр оборудования перед началом работы



Перед началом эксплуатации следует:

☑ Изучить и отработать принципы безопасной эксплуатации, содержащиеся в руководстве.

1 Опасных ситуаций следует избегать.

2 Перед началом работы всегда следует проводить осмотр оборудования.

Необходимо изучить и усвоить порядок выполнения проверки перед началом работы, прежде чем переходить к следующему разделу.

3 Необходимо произвести осмотр рабочего места.

4 Перед использованием машины необходимо обязательно проверить ее работоспособность.

5 Подъемник следует использовать строго по назначению.

Основные положения

Выполнение операции проверки перед началом работы и техническое обслуживание входят в зону ответственности оператора.

Предварительный осмотр — это визуальный осмотр машины, выполняемый оператором до начала рабочей смены. Инспекция предназначена для того, чтобы увидеть визуально возможные неисправности машины, прежде, чем оператор приступит к выполнению работ.

Предварительный осмотр также помогает определить, требуются ли стандартные процедуры технического обслуживания. Оператор может осуществлять только текущее техническое обслуживание элементов, указанных в данном руководстве.

Сверяясь со списком, приведенным на следующей странице, проверьте каждый из указанных в нем элементов.

Если обнаружено повреждение или любое несанкционированное изменение от заводского, то машина должна быть помечена меткой и быть выведена из работы.

Ремонт машины производится только квалифицированным специалистом, согласно спецификации изготовителя. После завершения ремонта, необходимо выполнить предоперационные инспекции снова, прежде чем приступать к работе.

Плановое обслуживание должно осуществляться квалифицированным персоналом, уполномоченным производителем согласно требованиям, перечисленным в данном руководстве.

Осмотр оборудования перед началом работы

- ☐ Убедиться, что руководство по эксплуатации находится в месте хранения на подъемнике и что оно в читабельном виде.
- ☐ Убедитесь, что все предупредительные наклейки на месте и четко видны. См. раздел «Наклейки».
- ☐ Убедитесь в отсутствии утечек гидравлического масла; проверьте надлежащий уровень масла. При необходимости долейте масло. См. раздел «Техническое обслуживание».
- ☐ Проверьте аккумуляторную батарею на предмет утечки; убедитесь в надлежащем уровне электролита. При необходимости, долейте дистиллированную воду. См. раздел «Техническое обслуживание».

Проверьте следующие узлы на работоспособность и неисправности, неправильную установку, износ:

- ☐ Электрические компоненты, внутреннюю проводку и электрические кабели
- ☐ Гидравлические шланги, фитинги и цилиндры
- ☐ Аккумуляторы и клеммы
- ☐ Противоизносные накладки
- ☐ колес
- ☐ Кабели заземления
- ☐ Сигнальное устройство, проблесковый маячок и вращающийся датчик
- ☐ Гайки, болты и другие крепежные элементы
- ☐ Элементы защиты платформы от перегрузок
- ☐ Воротца платформы
- ☐ Страховочная опора
- ☐ Элементы ножничного механизма
- ☐ Блок управления, установленный на платформе

Проверьте подъемник на предмет наличия:

- ☐ Трещин в сварных швах или конструктивных элементах
- ☐ Вмятин или иных повреждений корпуса
- ☐ Убедитесь, что все структурные и другие важные элементы находятся на месте, а все соответствующие крепежные элементы и штифты установлены и правильно затянуты.
- ☐ Убедитесь, что боковые поручни установлены, а штифты поручней и болты закреплены.
- ☐ Убедитесь, что лотки шасси закрыты и зафиксированы, а аккумуляторные батареи правильно подключены.

Примечание: Если для осмотра оборудования требуется поднять платформу, убедитесь в том, что страховочная опора установлена в надлежащее положение. См. раздел «Руководство по использованию в работе».

Осмотр рабочего участка



Перед началом эксплуатации следует:

☑ Изучить и отработать принципы безопасной эксплуатации, содержащиеся в руководстве.

1 Опасных ситуаций следует избегать.

2 Перед началом работы всегда следует проводить осмотр оборудования.

3 Необходимо произвести осмотр рабочего места.

Всегда выполняйте функциональные тесты до момента начала использования.

4 Перед использованием машины необходимо обязательно проверить ее работоспособность.

5 Подъемник следует использовать строго по назначению.

Основные положения

Инспекция рабочей зоны помогает определить, подходит ли она для безопасной эксплуатации с рабочего места оператора. Эта операция должна быть выполнена до перемещения машины на место проведения работ.

Оператор обязан прочитать и запомнить опасности, существующие на рабочем месте, и затем следить за ними, избегая их при перемещении, настройке и эксплуатации машины.

Осмотр рабочего участка

Следует обращать внимание на следующие факторы опасности и избегать их:

- уступы или ямы на поверхности;
- неровности поверхности, препятствия или мусор;
- наклонные участки поверхности;
- неустойчивые или скользкие участки поверхности;
- расположенные на высоте помехи и провода высокого напряжения;
- опасные места;
- участки поверхности, неспособные выдержать любые нагрузки, создаваемые машиной;
- присутствие посторонних лиц;
- другие потенциально опасные обстоятельства.

Функциональные проверки



Перед началом эксплуатации следует:

☑ Изучить и отработать принципы безопасной эксплуатации, содержащиеся в руководстве.

1 Опасных ситуаций следует избегать.

2 Перед началом работы всегда следует проводить осмотр оборудования.

3 Необходимо произвести осмотр рабочего места.

4 Перед использованием машины необходимо обязательно проверить ее работоспособность.

Прежде чем перейти к следующему разделу, изучите и уясните функциональные тесты.

5 Подъемник следует использовать строго по назначению.

Основные положения

Функциональные тесты предназначены для обнаружения неисправности перед тем, как машина будет введена в эксплуатацию.

Оператор должен следовать пошаговым инструкциям для проверки всех функций машины.

Неисправная машина никогда не должна использоваться. Если обнаружены неполадки, машина должна быть помечена меткой и выведена из работы. Ремонт машины производится только квалифицированным специалистом, согласно спецификации изготовителя.

После завершения ремонта, оператор должен выполнить предоперационные инспекции и функциональные тесты перед началом работ.

Функциональные проверки

1 Выберете зону для тестов, убедитесь что она является безопасной.

2 Убедитесь, что аккумуляторная батарея подключена.

3 Все колеса должны полностью опираться на поверхность.

4 Заблокируйте колеса с помощью тормозов.

С нижней панели управления

5 Вытяните красную кнопку аварийного останова на платформе в положение «включено».

6 Поверните переключатель с ключом в положение для управления с нижней панели.

Проверка аварийного останова

7 Нажмите красную кнопку аварийного останова нижнего пульта.

⊙ Результат: не должна работать ни одна из функций машины.

8 Вытяните красную кнопку аварийного останова в положение «включено».

Проверка функций вверх/вниз

В центральной системе предусмотрен зуммер с различной частотой звука. При спуске звучит тревожный сигнал с частотой 60 звуковых сигналов в минуту. При задержке спуска звучит тревожный сигнал с частотой 120 звуковых сигналов в минуту. При наклонном положении машины подается прерывистый сигнал тревоги с частотой 180 импульсов в минуту.

9 Поверните ключ зажигания в положение «выключено» или в положение «платформа».

10 Переместите вверх и удерживайте переключатель перемещения платформы вверх/вниз.

⊙ Результат: все функции подъемника отключены.

11 Поверните переключатель с ключом в положение для управления с нижней панели.

12 Переместите вверх и удерживайте переключатель перемещения платформы вверх/вниз.

⊙ Результат: платформа должна подняться вверх.

13 Переместите вниз и удерживайте переключатель перемещения платформы вверх/вниз.

⊙ Результат: Платформа должна опуститься, при этом должен звучать сигнал опускания. Платформа остановится на высоте примерно 1,2 м от уровня земли. Прозвучит сигнал задержки спуска.

Примечание: Убедитесь в том, что под подъемником не находится персонал или мешающее оборудование.

14 Переместите вниз и удерживайте переключатель перемещения платформы вверх/вниз.

⊙ Результат: платформа должна опуститься до конца. Если платформа опускается, должен звучать сигнал опускания.

Проверка функции аварийного опускания

15 Включите функцию подъема и поднимите платформу примерно на 60 см.

16 Потяните ручку аварийного опускания.

⊙ Результат: платформа должна опуститься. Сигнал опускания не будет звучать.

17 Поверните ключ зажигания в положение управления с платформы.

Управление с платформы

Проверка аварийного останова

18 Нажмите красную кнопку аварийного останова на панели управления, находящейся на платформе, приведя в положение «ВЫКЛ».

⊙ Результат: не должна работать ни одна из функций машины.

19 Вытяните красную кнопку аварийного останова в положение «включено».

Проверка кнопки включения функций и переключателя подъема и опускания

20 Не нажимая кнопку включения функций, переведите в верхнее положение переключатель подъема и опускания платформы.

⊙ Результат: платформа не должна подниматься.

21 Не нажимая кнопку включения функций, переведите в нижнее положение переключатель подъема и опускания платформы.

⊙ Результат: платформа не должна опускаться.

22 Нажмите и удерживайте кнопку включения функций, затем переведите в верхнее положение переключатель подъема и опускания платформы.

⊙ Результат: платформа должна подняться вверх.

23 Нажмите и удерживайте кнопку включения функций, затем переведите в нижнее положение переключатель подъема и опускания платформы.

⊙ Результат: Платформа должна опуститься, при этом должен звучать сигнал опускания. Платформа остановится на высоте примерно 1,2 м от уровня земли. Прозвучит сигнал задержки спуска.

Проверка работы датчика наклона

Примечание: Настоящая проверка выполняется на земле с помощью контроллера платформы. Запрещается стоять на платформе.

24 Полностью опустите платформу машины.

25 Установите под передние колеса бруски размером 2×20 см из дерева или металла с каждой стороны и поднимите на них передние колеса машины.

26 Заблокируйте колеса с помощью тормозов.

27 Поднимите платформу на высоту не менее 1,2 метра.

⊙ Результат: Платформа должна остановиться; включится прерывистый звуковой сигнал с частотой 180 импульсов в минуту.

Инструкции по эксплуатации



Перед началом эксплуатации следует:

☑ Изучить и отработать принципы безопасной эксплуатации, содержащиеся в руководстве.

1 Опасных ситуаций следует избегать.

2 Перед началом работы всегда следует проводить осмотр оборудования.

3 Необходимо произвести осмотр рабочего места.

4 Перед использованием машины необходимо обязательно проверить ее работоспособность.

5 Подъемник следует использовать строго по назначению.

Основные положения

Данная машина представляет собой передвижной гидравлический подъемник, оснащенный механизмом подъема рабочей платформы ножничного типа. Создаваемые этим машиной вибрации не представляют опасности для оператора, находящегося на рабочей платформе. Подъемник может использоваться для подъема людей, инструмента и материалов на определенную высоту над уровнем земли, а также для доставки работников на рабочие площадки, расположенные над различными машинами и установками или на них. Подъемники производятся на заводе-изготовителе, сертифицированном по СМК EN ISO 13849-1/2. Программный инструмент для вычисления уровня производительности под названием SISTEMA также используется для выполнения относительно простых вычислений в подсистеме, служащих для определения общего уровня производительности системы.

Для оценки соответствия фактического уровня производительности требованиям, установленным для элементов безопасности систем управления в соответствии со стандартом EN 280, используются данные о надежности, параметры диагностического покрытия [DC], архитектуры системы [категория], отказам по общей причине и, при необходимости, требования к программному обеспечению.

Инструкции по эксплуатации

В разделе «Инструкция по эксплуатации» приведены инструкции по каждому из вопросов работы машины. Выполнение всех правил безопасности и инструкций из руководства оператора является ответственностью оператора.

Используя машину для других целей, кроме подъема персонала, вместе с их инструментами и материалами, для высотно-монтажных работ, станет небезопасным и опасным.

Только обученный и уполномоченный персонал должен быть допущен для управления машиной. Если предполагается управление машиной несколькими операторами в разное время, все они должны обладать соответствующей квалификацией и придерживаться всех правил техники безопасности и инструкций, содержащихся в руководстве по эксплуатации. Это означает, что каждый новый оператор должен выполнить предоперационные инспекции, функциональные тесты и рабочем месте осмотра перед использованием машины.

Аварийный останов

При нажатии красной кнопки аварийного останова на нижней панели управления или на панели, расположенной на платформе, происходит полное выключение всех функций машины.

Ремонт и обслуживание должны производиться при нажатой аварийной клавише.

Аварийное опускание

Потяните кнопку аварийного опускания.

Перемещение машины

При перемещении машины в необходимое положение следует держаться обеими руками за ограждение платформы. При перемещении машины не допускайте защемления рук.

Нельзя перемещать машину с поднятой платформой либо когда на платформе находятся люди, инструменты или материалы.

Включение тормозов

Обязательно следите за тем, чтобы при подъеме платформы оба колесных тормоза были включены, во избежание неожиданных движений машины.

Для включения тормозов опустите передний конец соответствующего рычага, для выключения - задний.

Инструкции по эксплуатации

Вход на рабочую платформу

При входе на платформу и выходе с нее обязательно сохраняйте контакт с ней в трех точках, держась за предусмотренные поручни. Например, такими точками соприкосновения могут быть две руки и нога. Пользуйтесь подножной, предусмотренной на основании машины.

После входа на платформу обязательно закройте за собой дверцу.

Управление с нижней панели

1 Убедитесь в том, что выключатель массы включен.

2 Поверните переключатель с ключом в положение для управления с нижней панели.

3 Вытяните красную кнопку аварийного останова на платформе в положение «включено».

Позиционирование платформы

1 Переместите переключатель подъема/опускания платформы в соответствии с указателями на панели управления.

Управление с платформы

1 Убедитесь в том, что выключатель массы включен.

2 Поверните ключ зажигания в положение управления с платформы.

3 Вытяните красную кнопку аварийного останова на платформе в положение «включено».

Позиционирование платформы

1 Нажмите и удерживайте в нажатом положении кнопку включения функций.

2 Для подъема платформы переведите переключатель подъема/опускания вверх.

3 Для опускания платформы переведите переключатель подъема/опускания вниз.

Использование страховочной опоры

1 Поднимите платформу до получения расстояния между двумя комплектами ножниц не менее 0,4 м.

2 Поднимите предохранительный рычаг, переместите его в центр ножничного рычага и поверните вниз в вертикальное положение.

3 Опустите платформу так, чтобы предохранительный рычаг был надежно закреплен на тяге. При опускании платформы держите руки как можно дальше от предохранительного рычага.

⚠ DANGER Запрещается включать предохранительный рычаг при не разгруженной платформе.

Складывание поручней

Система ограждения платформы состоит из четырех складных секций, установленных на основной части платформы. Все секции удерживаются на месте четырьмя проволочными стопорными штифтами.

1 Полностью опустите платформу машины.

2 Снимите панель управления с платформы.

3 Изнутри платформы извлеките два штифта блокировки передней выдвижной площадки.

4 Сложите передние поручни в сборе. Держите руки как можно дальше от точек защемления.

5 Установите два снятых штифта обратно в боковые кронштейны поручня.

6 Осторожно откройте ворота и перейдите на заднюю ступеньку или на землю.

7 С задней ступеньки или с земли извлеките стопорные штифты в левой задней части площадки.

8 Сложите левый поручень в сборе. Держите руки как можно дальше от точек защемления.

9 Установите снятые штифты обратно в кронштейн заднего поручня.

10 Извлеките правые задние стопорные штифты площадки.

11 Сложите правый поручень в сборе. Держите руки как можно дальше от точек защемления.

12 Установите снятые штифты обратно в кронштейн заднего поручня.

13 Сложите задний поручень в сборе. Держите руки как можно дальше от точек защемления.

Как установить поручни

Следуйте инструкциям по складыванию поручней, но действуйте в обратном порядке.

Блокировка машины по окончании работы

1 Выберите для стоянки машины безопасное место - участок с твердой, ровной поверхностью, свободный от препятствий и помех и не использующийся для передвижения людей и транспорта.

2 Опустите платформу.

3 Поверните переключатель с ключом в положение «ВЫКЛ» и извлеките ключ, чтобы не допустить несанкционированного использования машины.

4 Переведите кнопки аварийного останова красного цвета в положение «выключено».

5 Поместите под колеса тормозные башмаки.

6 Зарядите батареи.

Инструкции по эксплуатации



Инструкции по эксплуатации аккумулятора и зарядного устройства

Следующие правила являются обязательными:

- √ Запрещается использовать внешнее зарядное устройство или пуско-зарядное устройство.
- √ Заряжать аккумуляторную батарею в хорошо проветриваемом помещении.
- √ Использовать электрическую сеть переменного тока с напряжением, соответствующим указанному на зарядном устройстве.
- √ Использовать только оригинальные зарядные устройства компании Dingli.

Зарядка аккумуляторной батареи

1 Перед зарядкой убедитесь, что батареи подключены.

2 Откройте батарейный отсек. Батарейный отсек должен оставаться открытым в течение всего цикла зарядки.

Аккумуляторная батарея, не требующая технического обслуживания

3 Подключайте зарядное устройство к заземленной электрической розетке переменного тока.

4 Зарядное устройство покажет, когда аккумуляторная батарея будет полностью заряжена.

Обычная аккумуляторная батарея

5 Отверните вентиляционные крышки и проверьте уровень электролита в аккумуляторной батарее. При необходимости добавьте только количество дистиллированной воды, достаточное чтобы покрыть пластины. Не переполняйте аккумуляторную батарею до цикла зарядки.

6 Верните на место вентиляционные крышки.

7 Подключайте зарядное устройство к заземленной электрической розетке переменного тока.

8 Зарядное устройство покажет, когда аккумуляторная батарея будет полностью заряжена.

9 После завершения цикла зарядки проверьте уровень электролита в батарее. При необходимости долейте электролит до уровня дна заливочной горловины. Не переливайте.

Инструкция по заливке и зарядке сухих аккумуляторных батарей

1 Снимите вентиляционные крышки аккумуляторной батареи и удалите (насовсем) пластмассовые уплотнения с вентиляционных отверстий.

2 Заполните все ячейки аккумуляторной кислотой (электролитом) до уровня, достаточного для покрытия пластин.

Не заполняйте ячейки до максимального уровня, пока цикл зарядки аккумулятора не будет завершен. Переполнение аккумуляторной батареи может вызвать выплескивание электролита во время зарядки. Пролившуюся кислоту можно нейтрализовать содой и водой

3 Верните на место вентиляционные крышки.

4 Зарядите батарею.

5 После завершения цикла зарядки проверьте уровень электролита в батарее. При необходимости долейте электролит до уровня дна заливочной горловины. Не переливайте.

Указания по транспортировке и подъему



Следующие правила являются обязательными:

√ Для контроля движения подъемника при его подъеме с помощью крана или вилочного погрузчика должны применяться здравый смысл и надлежащее планирование операции.

√ Транспортное средство должно быть припарковано на ровной поверхности.

√ Транспортное средство должно быть закреплено, чтобы предотвратить скатывание во время погрузки на него машины.

√ Убедитесь, что грузоподъемность транспортного средства, а погрузочные поверхности и цепи или ремни достаточно прочны, чтобы выдержать вес машины. Масса машины указана на паспортной табличке.

√ При отпускании тормозов машина должно находиться на ровной поверхности или быть закреплена.

После помещения нагрузки на машину:

1 Нажмите красные кнопки аварийного останова на обеих панелях управления, приведя их в положение «ВЫКЛ».

2 Поверните переключатель с ключом в центральное положение.

3 Включите оба колесных тормоза.

4 Установите подъемник на ровную поверхность.

Закрепление на грузовике для перевозки

При подготовке к транспортировке обязательно блокируйте колеса машины.

Перед транспортировкой поверните переключатель с ключом в положение «ВЫКЛ» и извлеките ключ.

Произведите осмотр всего оборудования на предмет незакрепленных предметов.

Блокировка шасси

Для закрепления на транспортной поверхности используйте точки крепления на шасси.

Используйте минимум четыре цепи или стропы.

Используйте цепи или стропы с достаточной грузоподъемностью.

Размещайте цепи так, чтобы не допустить их повреждения.

Указания по транспортировке и подъему

Подъем машины с помощью вилочного погрузчика

Убедитесь, что элементы управления и крышка лотка для деталей надежно закреплены. Удалите с машины все незакрепленные предметы.

Полностью опустите платформу машины. Используйте специальный захват для вил погрузчика в передней части подъемника.

Расположите вилы погрузчика так, чтобы они попали внутрь специальных проушин с обеих сторон машины.

Расположите вилы погрузчика на месте с помощью карманов.

Вдвиньтесь вперед на всю длину вил.

Поднимите подъёмник на 15 см и после чуть наклоните вилы в сторону погрузчика.

При опускании убедитесь, что подъемник находится горизонтально.

Техническое обслуживание



Следующие правила являются обязательными:

☑ Только стандартные действия по техобслуживанию, описанные в настоящем руководстве, могут производиться оператором.

☑ Периодическое обслуживание должно производится только квалифицированным персоналом уполномоченным производителем или его представителем.

Условные обозначения, связанные с техническим обслуживанием

NOTICE В данном руководстве использованы следующие условные обозначения, помогающие передать смысл инструкций. Когда один или несколько символов появляются в начале процедуры обслуживания, он передает значение ниже.

 Указывает на необходимость использования инструмента.

 Указывает, что необходима установка новых частей.

 Указывает на то, что работы должны производится уполномоченным персоналом дилера или представителя.

Предпродажные проверки

Предпродажные проверки проводятся дилером или представителем производителя.

Сделайте копии отчета о подготовке перед доставкой для каждой проверки. Храните заполненные формы по мере необходимости.

График обслуживания

Есть пять видов проверок технического обслуживания, которые должны выполняться в соответствии с графиком — ежедневно, ежеквартально, раз в полгода, ежегодно и два года. В перечне действий по плановому техническому обслуживанию и в отчете о техническом обслуживании предусмотрены пять граф, озаглавленных «A», «B» и «C», «D» и «E». Следующая таблица поможет определить, какая группа (группы) процедур требуется при проведении той или иной плановой проверки.

Тип обслуживания	Перечень
Ежедневно или каждые 8 часов	A
Один раз в квартал или каждые 250 часов	A+B
Каждые полгода или каждые 500 часов	A+B+C
Ежегодно или каждые 1000 часов	A+B+C+D
Раз в два года или раз в 2000 часов	A+B+C+D+E

Отчет о техническом обслуживании

В отчете о проверках, проводимых в рамках технического обслуживания, приведены контрольные перечни действий, предусмотренных для каждого типа плановых проверок.

Сделайте копии отчета об инспекции технического обслуживания для каждой проверки. Ведение заполненных форм в течение как минимум 4 лет или в соответствии с правилами, установленными работодателем, принятыми на месте производства работ, а также государственными нормами и требованиями.

Отчет о предпродажных проверках

Основные положения

Является обязанностью дилера выполнить предварительную подготовку подъемника к продаже.

Подготовка перед продажей выполняется до каждой поставки. Инспекция предназначена для того, чтобы увидеть визуально возможные неисправности подъемника прежде, чем он поступит в эксплуатацию.

Нельзя использовать поврежденную или модифицированную машину. Если обнаружен дефект или какие-либо отклонения от заводского состояния, машина должна быть помечена и удалена из эксплуатации.

Ремонт машины производится только квалифицированным специалистом, согласно спецификации изготовителя.

Плановое обслуживание должно осуществляться квалифицированным персоналом, уполномоченным производителем согласно требованиям, перечисленным в данном руководстве.

Техническое обслуживание

Инструкции

Воспользуйтесь руководством по эксплуатации для подъемника.

Подготовка к предварительной поставке состоит из завершения предварительного осмотра, пунктов технического обслуживания и его функциональных тестов.

Используйте эту форму для записи результатов. После завершения каждой процедуры проверки поставьте галочку в соответствующей клетке. Следуйте инструкциям в руководстве по эксплуатации.

Если какая-либо проверка получает N, выведите машину из эксплуатации, отремонтируйте и повторно осмотрите ее. После ремонта отметьте поле R.

Модель
Заводской номер
Дата
Владелец машины
Проверено (напечатано)
Подпись инспектора
Должность инспектора
Инспектирующая компания

Условные обозначения

Y = да, проверка пройдена

N = нет, проверка не пройдена

R = отремонтировано

Комментарии

Предпродажный отчет	**Y**	**N**	**R**
Осмотр оборудования перед началом работы завершен			
Процедуры технического обслуживания завершены			
Проверка работоспособности проведена			

Отчет о техническом обслуживании

Модель

Заводской номер

Дата

Почасовая наработка

Владелец машины

Проверено (напечатано)

Подпись инспектора

Должность инспектора

Инспектирующая компания

Инструкции

- Размножьте бланк отчета, чтобы иметь отдельную копию для каждой последующей проверки.
- Выберите соответствующие контрольные списки для типов выполняемых проверок.

☐	Ежедневно или каждые 8 часов	A
☐	Ежеквартально или каждые 250 часов	A+B
☐	Каждые полгода или каждые 500 часов	A+B+C
☐	Ежегодно или каждые 1000 часов	A+B+C+D
☐	Раз в два года или каждые 2000 часов	A+B+C+D+E

- После завершения каждой процедуры проверки поставьте галочку в соответствующей клетке.
- Шаг за шагом производите проверки в порядке очередности по перечню.
- Если какая-либо проверка получает метку «N», выведите эту машину из эксплуатации, отремонтируйте и повторно проверьте ее. После ремонта делается отметка в поле R

Условные обозначения

Y = да, приемлемо
N = нет, вывести из эксплуатации
R = отремонтировано

Перечень A	**Y**	**N**	**R**
A-1 Проверка наличия руководств и наклеек			
A-2 Предпродажные проверки			
A-3 Проверка аккумуляторных батарей			
A-4 Проверка уровня гидравлического масла			
A-5 Функциональные проверки			
Выполняется после 40 часов работы:			
A-6 30-дневное сервисное обслуживание			

Перечень B	**Y**	**N**	**R**
B-1 Аккумуляторная батарея			
B-2 Электропроводка			
B-3 Колеса			
B-4 Аварийный останов			
B-5 Переключатель с ключом			
B-6 Проверка состава гидравлического масла			
B-7 Система вентиляции бака			
B-8 Детали защелки			

Перечень C	**Y**	**N**	**R**
C-1 Перегрузка платформы (если предусмотрено)			
C-2 Крышка сапуна – модели с опциональным маслом			

Перечень D	**Y**	**N**	**R**
D-1 Изнашиваемые накладки на ножницы			

Перечень E	**Y**	**N**	**R**
E-1 Гидравлическое масло			

Техническое обслуживание

Порядок действий в соответствии с перечнем А

А-1

Проверка наличия руководства и наклеек

Поддержание руководства по эксплуатации в удовлетворительном состоянии имеет важное значение для безопасной работы машины. Руководства вложены в каждую машину и должны храниться в контейнере, поставляемом на платформе. Нечеткое или отсутствующее руководство не будет предоставлять информацию о безопасности и оперативной информации, необходимую для безопасного функционирования.

Кроме того, для обеспечения безопасной работы машины обязательно содержите все предупреждающие и информационные таблички в надлежащем состоянии. Наклейки предупреждают операторов и персонал о многих возможных опасностях, связанных с использованием этой машины. Они также предоставляют пользователям информацию о работе и техническом обслуживании. Нечеткая наклейка не сможет предупредить персонал о процедуре или опасности и может привести к небезопасным условиям эксплуатации.

1 Убедитесь, что руководство по эксплуатации присутствует и завершено в контейнере для хранения на платформе.

2 Осмотрите страницы руководства на предмет их читаемости и сохранности.

⊙ Результат: Руководство по эксплуатации соответствует модели машины, читаемо и находится в удовлетворительном состоянии.

♎ Результат: Руководство по эксплуатации не соответствует модели машины, нечитаемо или находится в неудовлетворительном состоянии. До момента замены руководства выведите машину из эксплуатации.

3 Откройте в руководстве по эксплуатации раздел о проверке наклеек. Тщательно и тщательно осмотрите все наклейки на машине на предмет их читаемости и сохранности.

⊙ Результат: машина оснащена всеми необходимыми наклейками; все наклейки разборчивы и находятся в удовлетворительном состоянии.

♎ Результат: машина не оснащена всеми необходимыми наклейками или не все наклейки читаются и находятся в надлежащем состоянии. До момента замены наклеек выведите машину из эксплуатации.

4 После использования всегда возвращайте руководство в контейнер для хранения.

Примечание: Обратитесь к DINGLI Industries или к авторизованному дилеру для замены руководства или наклеек.

A-2

Предоперационные проверки

Завершение предварительного осмотра важно для безопасной работы машины. Предварительный осмотр — это визуальный осмотр оборудования, выполняемый оператором до начала рабочей смены. Инспекция предназначена для того, чтобы увидеть визуально возможные неисправности машины, прежде, чем оператор приступит к выполнению работ. Предварительный осмотр также помогает определить, требуются ли стандартные процедуры технического обслуживания.

Полная информация для выполнения этой процедуры доступна в соответствующем руководстве оператора. См. «Руководство оператора» на подъемник.

A-3

Проверка аккумуляторов АКБ



Исправное состояние аккумулятора имеет важное значение для достижения хороших рабочих характеристик оборудования и его безопасной эксплуатации. Неправильный уровень жидкости или повреждение кабелей и соединений могут привести к повреждению компонентов и опасным последствиям.

Примечание: Эта проверка не требуется для машин с литиевыми аккумуляторами, герметичными аккумуляторами или аккумуляторами, не требующими обслуживания.

⚠WARNING Опасность поражения электрическим током. Контакт с нагретыми деталями или цепями под напряжением может привести к смерти или к травматизму с тяжелыми последствиями. Снимите все кольца, часы и другие украшения.

⚠WARNING Опасность травмирования. Аккумуляторы содержат кислоту. Избегайте утечки кислоты и контактов с вытекшей кислотой. Пролившуюся кислоту можно нейтрализовать содой и водой

1 Надевайте защитную одежду и очки.

2 Убедитесь, что кабельные соединения аккумуляторной батареи надежны и не имеют коррозии.

3 Убедитесь, что прижимные планки аккумуляторной батареи надежно закреплены.

4 Снимите вентиляционные крышки аккумуляторной батареи.

5 Проверьте уровень электролита в аккумуляторе. При необходимости долейте дистиллированную воду до дна заливной трубки батареи. Не переливайте.

6 Закрутите вентиляционные крышки аккумуляторной батареи.

Примечание: Использование защитных устройств для клемм и антикоррозионного герметика поможет устранить коррозию на клеммах и кабелях аккумулятора.

A-4

Проверка уровня гидравлического масла



Поддержание надлежащего уровня гидравлического масла имеет важное значение для работы машины. Неправильный уровень гидравлического масла может привести к повреждению гидравлических узлов. Ежедневные проверки позволяют инспектору обнаружить изменения в уровне масла, которые могут указывать на наличие проблем в гидравлической системе.

NOTICE Выполняйте эту процедуру с платформой в транспортном положении и с выключенным двигателем.

1 Извлеките щуп для гидравлического масла (из заливной горловины), протрите его и установите на место.

2 Повторно извлеките щуп для гидравлического масла и проверьте уровень масла.

3 При чрезмерно низком уровне масла необходимо долить свежее гидравлическое масло до заданного уровня.

NOTICE **Тип гидравлического масла：L-HV46**

Заказчик должен выбрать гидравлическое масло в соответствии с используемой температурой окружающей среды.

Пример: L-HV32 или L-HV68

A-5

Функциональные тесты

Выполнение функциональных тестов важно для безопасной работы машины. Функциональные тесты предназначены для обнаружения любых неисправностей перед запуском машины. Неисправная машина никогда не должна использоваться. Если обнаружены неполадки, машина должна быть помечена меткой и выведена из работы.

Полная информация для выполнения этой процедуры доступна в соответствующем руководстве по эксплуатации. См. руководство по эксплуатации подъемника.

A-6

30-дневное обслуживание



30-дневная процедура обслуживания — это однократная процедура, выполняемая после первых 30 дней или 40 часов использования. Для продолжения планового технического обслуживания по истечении этого интервала обратитесь к таблицам технического обслуживания.

1 Необходимо сделать следующие процедуры:

B-3 Проверка колес

Техническое обслуживание

Порядок действий в соответствии с перечнем A

B-1

Проверка аккумуляторов



DINGLI требует, чтобы эта процедура выполнялась каждые 250 часов или ежеквартально, в зависимости от того, что наступит раньше.

Исправное состояние аккумулятора имеет важное значение для достижения хороших рабочих характеристик оборудования и его безопасной эксплуатации. Неправильный уровень жидкости или повреждение кабелей и соединений могут привести к повреждению компонентов и опасным последствиям.

⚠WARNING Опасность поражения электрическим током или ожога. Контакт с цепями, находящимися под напряжением, может привести к смерти или к травматизму с тяжелыми последствиями. Снимите все кольца, часы и другие украшения.

⚠WARNING Опасность травмирования. Аккумуляторы содержат кислоту. Избегайте утечки кислоты и контактов с вытекшей кислотой. Пролившуюся кислоту можно нейтрализовать содой и водой

1 Надевайте защитную одежду и очки.

2 Выдвиньте лоток и выньте его из шасси.

3 Убедитесь в отсутствии коррозии на клеммах АКБ.

Примечание: Использование защитных устройств для клемм и антикоррозионного герметика поможет устранить коррозию на клеммах и кабелях аккумулятора.

4 Убедитесь, что кабельные соединения и удерживающие элементы аккумуляторной батареи надежны.

5 Полностью зарядите аккумуляторную батарею. Перед выполнением этой процедуры оставьте аккумуляторную батарею на 24 часа, чтобы обеспечить выравнивание элементов батареи.

6 Надевайте защитную одежду и очки.

Модели, не содержащие необслуживаемых или герметичных батарей:

7 Снимите вентиляционные крышки аккумуляторной батареи и проверьте плотность электролита в каждом элементе батареи с помощью ареометра. Запишите результаты.

8 Проверьте температуру окружающего воздуха и отрегулируйте показания плотности для каждой ячейки следующим образом:

- добавьте 0,004 к показанию каждой ячейки на каждые 5,5 °C выше 26,7 °C.
- вычтите 0,004 из показаний каждой ячейки на каждые 5,5 °C ниже 26,7 °C.

⊙ Результат: Все ячейки батареи имеют установленную плотность 1,277 или выше. Аккумуляторная батарея полностью заряжена. Перейдите к шагу 11.

¤ Результат: одна или несколько ячеек батареи имеют установленную плотность 1,276 или ниже. Перейдите к шагу 8.

9 Выполните выравнивающий заряд или полностью зарядите аккумуляторную батарею и оставьте на 6 часов.

10 Снимите вентиляционные крышки аккумуляторной батареи и проверьте плотность электролита в каждом элементе батареи с помощью ареометра. Запишите результаты.

11 Проверьте температуру окружающего воздуха и отрегулируйте показания плотности для каждой ячейки следующим образом:

- добавьте 0,004 к показанию каждой ячейки на каждые 5,5 °C выше 26,7 °C.
- вычтите 0,004 из показаний каждой ячейки на каждые 5,5 °C ниже 26,7 °C.

⊙ Результат: все ячейки батареи имеют установленную плотность 1,277 или выше. Аккумуляторная батарея полностью заряжена. Перейдите к шагу 11.

¤ Результат: разница в показаниях плотности между ячейками превышает 0,1 или плотность в одной или нескольких ячейках составляет менее 1,177. Замените батарею.

12 Проверьте уровень электролита в аккумуляторе. При необходимости долейте дистиллированную воду до 3 мм ниже заливной трубки батареи. Не переливайте.

13 Установите вентиляционные крышки и нейтрализуйте пролившийся электролит.

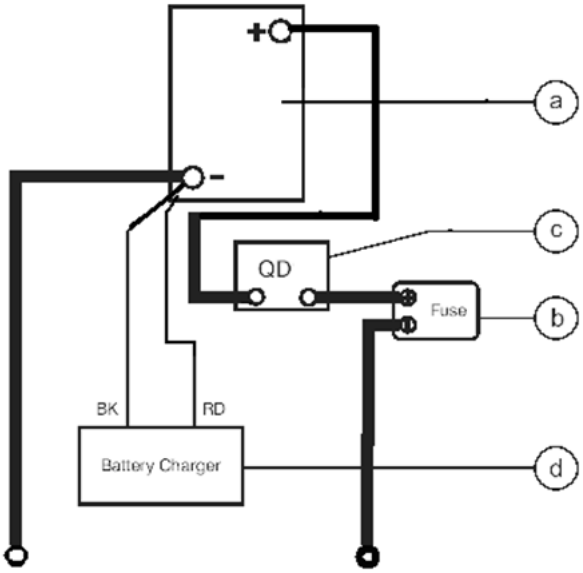

a) аккумуляторная батарея

b) плавкий предохранитель номиналом 100 A

c) быстросъемный разъем

d) зарядное устройство для аккумуляторной батареи

Все модели:

14 Проверьте аккумуляторный блок и убедитесь, что батарея подключена правильно.

15 Осмотрите разъем зарядного устройства и кабель на предмет повреждений или чрезмерного износа изоляции. Замените при необходимости.

16 Подключите зарядное устройство к соответствующим образом заземленному однофазному источнику переменного тока 110-230 В, 50-60 Гц.

⊙ Результат: зарядное устройство должно заработать и начать зарядку аккумуляторной батареи.

Техническое обслуживание

¤ Результат: если одновременно звучит сигнал зарядного устройства и мигают светодиоды, устраните неисправность в подключении зарядного устройства к предохранителю и аккумулятору. После этого зарядное устройство должно заработать правильно и начать зарядку аккумуляторной батареи.

Примечание: Для достижения наилучших результатов используйте удлинитель длиной не более 15 метров.

Примечание: При наличии дополнительных вопросов относительно работы зарядного устройства, обратитесь в сервисный отдел компании DINGLI.

B-2

Проверка внутренней электропроводки

DINGLI требует, чтобы эта процедура выполнялась каждые 250 часов или ежеквартально, в зависимости от того, что наступит раньше.

Поддержание электропроводки в хорошем состоянии имеет важное значение для безопасной работы и хорошей работы машины. Отсутствие своевременного выявления и замены обгоревших, поврежденных, корродированных или защемленных проводов может привести к возникновению небезопасных условий эксплуатации и, как следствие, к повреждению узлов машины.

⚠WARNING Опасность поражения электрическим током или ожога. Контакт с цепями, находящимися под напряжением, может привести к смерти или к травматизму с тяжелыми последствиями. Снимите все кольца, часы и другие украшения.

1 Осмотрите нижнюю часть шасси на предмет повреждения или отсутствия заземляющих кабелей.

2 Проверить на состояние и повреждения всю электропроводу в следующих местах:

- Нижняя панель управления
- Лоток модуля гидравлического блока питания
- Панель управления на платформе

3 Поверните переключатель с ключом в положение для управления с нижней панели. Вытяните красную кнопку

аварийного останова на платформе в положение «включено».

4 Поднимите платформу до получения расстояния между двумя комплектами ножниц не менее 0,4 м.

5 Поднимите предохранительный рычаг, переместите его в центр ножничного рычага и поверните вниз в вертикальное положение.

6 Опустите платформу так, чтобы предохранительный рычаг был надежно закреплен на тяге. При опускании платформы держите руки как можно дальше от предохранительного рычага.

⚠WARNING Риск повреждения. Держите руки на расстоянии от страховочной опоры при опускании платформы.

7 Осмотрите центральную зону шасси и ножничные рычаги для обнаружения обожженных, потертых и защемленных кабелей.

8 Осмотрите следующие зоны на предмет сгоревших, потертых, корродированных, защемленных и брошенных проводников:

- ножничные рычаги подъемника
- ECU для управления с платформы
- электропитание к платформе

9 Проверьте наличие покрытия диэлектрической смазкой в следующих местах:

- между блоком управления и пультами управления платформой
- все разъемы жгута проводов датчика уровня

10 Поднимите платформу и установите предохранительный рычаг в походное положение.

11 Опустите платформу в транспортное положение и выключите машину.

Техническое обслуживание

B-3

Проверка колес



DINGLI требует, чтобы эта процедура выполнялась каждые 250 часов или ежеквартально, в зависимости от того, что наступит раньше.

Поддержание колес в хорошем состоянии имеет важное значение для безопасности и надлежащей работы машины. Повреждение колес может привести к опрокидыванию машины. Повреждение узлов машины также может произойти, если своевременно не будут обнаружены и устранены неисправности.

1 Проверьте каждое колесо на наличие повреждений, изгибов и трещин.

2 Смажьте кронштейны колес.

B-4

Проверка аварийного останова

DINGLI требует, чтобы эта процедура выполнялась каждые 250 часов или ежеквартально, в зависимости от того, что наступит раньше.

Правильная работа устройства аварийного остановка необходима для безопасной работы машины. Неправильно работающая красная кнопка аварийного останова не сможет отключить питание и остановить все функции машины, что приведет к опасной ситуации.

В качестве меры безопасности при переключении на нижнюю панель управления дезактивируется панель управления на платформе, за исключением кнопки аварийного останова.

1 Поверните переключатель с ключом в положение для управления с нижней панели. Вытяните красную кнопку аварийного останова на платформе в положение «включено».

2 Приведите красную кнопку аварийного останова на нижней панели управления в положение «ВЫКЛ».

⊙ Результат: не должна выполняться ни одна функция.

3 Поверните переключатель с ключом в положение для управления с платформы. Вытяните красную кнопку аварийного останова на платформе в положение «включено».

4 Нажмите и установите красную кнопку аварийного останова пульта управления платформы в положение «выключено».

⊙ Результат: не должна выполняться ни одна функция.

Примечание: Красная кнопка аварийного останова на нижнем пульте управления остановит всю работу оборудования, даже если ключ переключен на управление с платформы.

B-5

Тест замка включения

DINGLI требует, чтобы эта процедура выполнялась каждые 250 часов или ежеквартально, в зависимости от того, что наступит раньше.

Правильность работы и отклика переключателя с ключом важна для безопасной работы машины. Машиной можно управлять посредством нижней панели или панели на платформе, активация той или другой панели осуществляется с помощью переключателя с ключом. Неисправность переключателя с ключом при выборе соответствующей панели управления может привести к возникновении опасности в процессе работы.

При выполнении данной процедуры необходимо использовать панель управления, находящуюся на платформе, при этом находясь на земле. Запрещается стоять на платформе.

1 Вытяните красную кнопку аварийного останова на платформе в положение «включено».

2 Поверните ключ зажигания в положение управления с платформы.

3 Проверьте подъем/опускание платформы с нижнего пульта управления.

⊙ Результат: не должна выполняться ни одна функция.

4 Поверните переключатель с ключом в положение для управления с нижней панели.

Техническое обслуживание

5 Проверьте функционирование машины с помощью панели управления на платформе.

⊙ Результат: не должна выполняться ни одна функция.

6 Поверните переключатель с ключом в центральное положение.

⊙ Результат: все функции подъемника отключены.

B-6

Проверка гидравлического масла



DINGLI требует, чтобы эта процедура выполнялась каждые 250 часов или ежеквартально, в зависимости от того, что наступит раньше.

Замена или испытание гидравлического масла необходимо для обеспечения хорошей производительности машины и срока ее службы. Загрязненный фильтр может привести к неудовлетворительному функционированию подъемника, а продолжение эксплуатации может привести к повреждению узлов машины. При эксплуатации машины в условиях сильного загрязнения может потребоваться более частая замена масла.

Перед заменой гидравлическое масло может быть проверено поставщиком масла для определенных уровней загрязнения, чтобы убедиться в необходимости замены масла.

Если гидравлическое масло не заменяется во время двухгодичного техосмотра, проверяйте его состояние ежеквартально. При получении неудовлетворительных результатов проверки масло необходимо заменить. См. E-1, «Проверка или замена гидравлического масла».

B-7

Проверка отвода давления из гидробака



Компания DINGLI требует, чтобы эта процедура выполнялась каждые 250 часов или ежеквартально, в зависимости от того, что наступит раньше. При работе в пыльных условиях выполняйте эту процедуру чаще.

Наличие на гидравлическом баке сапунной крышки необходимо для обеспечения надлежащей работы машины и длительного срока ее службы. Загрязненная или засоренная крышка может привести к плохому функционированию машины. Чрезвычайно грязные условия могут требовать более тщательной проверки крышки.

1 Снимите крышку сапуна с гидравлического бака.

2 Проверьте, свободно ли проходит воздух через отверстие.

⊙ Результат: воздух проходит через крышку сапуна.

⌑ Результат: Если воздух не проходит через крышку сапуна, почистите или замените крышку. Перейдите к шагу 3.

Примечание: При проверке прохождения воздуха через крышку бака воздух должен проходить через крышку свободно.

3 Тщательно промойте вентиляционную систему с использованием неагрессивного растворителя. Просушите сжатым воздухом низкого давления. Повторите шаг 2.

4 Установите крышку сапуна на гидравлический бак.

B-8

Проверка компонентов защелки лотка модуля




DINGLI требует, чтобы эта процедура выполнялась каждые 250 часов или ежеквартально, в зависимости от того, что наступит раньше.

Поддержание компонентов защелки лотка модуля в хорошем состоянии имеет важное значение для хорошей работы и срока службы. Несоблюдение устаревших компонентов защелки может привести к неожиданному открытию лотков модуля, что создает опасные условия работы.

1 Осмотрите защелку лотка и связанные с ней детали на предмет износа. Затяните любые свободные крепежные детали.

2 Смажьте защелку лотка каждого модуля. Используя легкое масло, нанесите несколько капель на каждую из защелок и на шарик роликового механизма.

Техническое обслуживание

Процедуры проверки по перечню C

C-1

Проверка системы контроля перегрузки платформы (при наличии)



DINGLI требует, чтобы эта процедура выполнялась каждые 500 часов или шесть месяцев, в зависимости от того, что наступит раньше или когда машина не поднимет максимальную номинальную нагрузку.

Регулярная проверка системы перегрузки платформы имеет важное значение для безопасной работы машины. Продолжительное использование неисправной системы перегрузки платформы может привести к тому, что система не сработает при перегрузке платформы. При этом устойчивость машины может быть нарушена, что приведет к опрокидыванию машины.

⚠WARNING При выполнении этой процедуры машина должна находиться на твердой и ровной поверхности.

Примечание: Настоящая проверка выполняется на земле с помощью контроллера платформы. Запрещается стоять на платформе.

1 Вытяните красную кнопку аварийного останова на платформе в положение «включено».

2 Поверните переключатель с ключом в положение для управления с платформы.

3 Определите максимальную грузоподъемность платформы.

4 С помощью приемлемого подъемного устройства поместите контрольный груз массой, соответствующей максимальной грузоподъемности платформы, в центре платформы.

⊙ Результат: На панели управления на платформе не должна срабатывать звуковая сигнализация о перегрузке, что свидетельствует о нормальных условиях.

⌑ Результат: На панели управления на платформе прозвучит сигнализация о перегрузке. Откалибруйте систему контроля перегрузки платформы.

5 Установите на платформу дополнительный груз массой не более 30% от максимальной номинальной нагрузки.

⊙ Результат: На панели управления на платформе сработает звуковая сигнализация о перегрузке, что свидетельствует о нормальных условиях.

⌑ Результат: На панели управления на платформе не прозвучит сигнализация о перегрузке. Откалибруйте систему контроля перегрузки платформы.

6 Проверьте все функции машины с помощью панели управления на платформе.

⊙ Результат: Должны выполняться все функции панели управления на платформе.

7 Поверните ключ замка в положение управления с нижней панели.

8 Проверьте все функции машины с нижней панели управления

⊙ Результат: Ни одна функция нижней панели управления не должна выполняться.

9 Поднимите контрольный груз над платформой с помощью приемлемого подъемного устройства.

⊙ Результат: На панели управления на платформе не должна срабатывать звуковая сигнализация о перегрузке, что свидетельствует о нормальных условиях.

⌑ Результат: На панели управления на платформе прозвучит сигнализация о перегрузке. Откалибруйте систему контроля перегрузки платформы.

10 Проверьте все функции машины с нижней панели управления.

⊙ Результат: Должны выполняться все функции нижней панели управления.

11 Поверните переключатель с ключом в положение для управления с панели на платформе и включите двигатель с панели на платформе.

12 Проверьте все функции машины с помощью панели управления на платформе.

⊙ Результат: Должны выполняться все функции панели управления на платформе.

C-2

Замена крышки сапуна гидравлического бака

DINGLI требует, чтобы эта процедура выполнялась каждые 500 часов или шесть месяцев, в зависимости от того, что наступит раньше.

Гидравлический бак представляет собой вентилируемый бак. Крышка сапуна имеет внутренний воздушный фильтр, который может засориться или со временем может ухудшиться. Если крышка сапуна неисправна или неправильно установлена, в гидравлическую систему могут попасть примеси, которые могут привести к повреждению узлов машины. Чрезвычайно грязные условия могут требовать более тщательной проверки крышки.

1 Снимите и утилизируйте крышку сапуна гидравлического бака.

2 Установите новую крышку сапуна на бак.

Техническое обслуживание

Процедуры проверки по перечню D

D-1

Проверка изнашиваемых накладок на ножницы

Компания DINGLI требует, чтобы эта процедура выполнялась каждые 1000 часов или ежегодно, в зависимости от того, что наступит раньше.

Для обеспечения безопасности работы машины важно поддерживать состояние подушек для рычагов ножниц. Продолжение использования изношенных износостойких прокладок может привести к повреждению компонентов и небезопасным рабочим условиям.

При выполнении этой процедуры платформа должна находиться в транспортном положении.

1 Измерьте расстояние между поперечиной первого ножничного рычага и верхней поверхности шасси с левой стороны заднего конца машины.

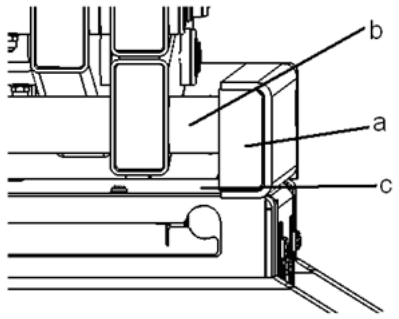

a) Противоизносная прокладка

b) Поперечина ножничного рычага

c) Верхняя поверхность шасси

⊙ Результат: Полученное значение составляет 22 мм или более. Перейдите к шагу 2.

⌑ Результат: Полученное значение составляет менее 22 мм. Замените обе противоизносные накладки.

2 Измерьте расстояние между поперечиной первого ножничного рычага и верхней поверхности шасси с правой стороны заднего конца машины.

⊙ Результат: Полученное значение составляет 22 мм или более. Перейдите к шагу 3.

⌑ Результат: Полученное значение составляет менее 22 мм. Замените обе противоизносные накладки.

3 Нанесите тонкий слой смазки на область шасси, в которой соприкасаются подушки с ножницами.

Процедуры проверки по перечню E

E-1

Замена гидравлического масла



DINGLI требует, чтобы эта процедура выполнялась каждые 2000 часов или каждые два года, в зависимости от того, что наступит раньше.

Замена или испытание гидравлического масла необходимо для обеспечения хорошей производительности машины и срока ее службы. Загрязненный фильтр может привести к неудовлетворительному функционированию подъемника, а продолжение эксплуатации может привести к повреждению узлов машины. При эксплуатации машины в условиях сильного загрязнения может потребоваться более частая замена масла.

Перед заменой гидравлическое масло может быть проверено поставщиком масла для определенных уровней загрязнения, чтобы убедиться в необходимости замены масла.

Если гидравлическое масло не заменяется во время двухгодичного техосмотра, проверяйте его состояние ежеквартально. При получении неудовлетворительных результатов проверки масло необходимо заменить.

Примечание: При выполнении этой процедуры платформа должна находиться в транспортном положении.

1 Выдвиньте лоток.

2 Отсоедините аккумуляторную батарею от оборудования.

⚠WARNING Опасность поражения электрическим током или ожога. Контакт с цепями, находящимися под напряжением, может привести к смерти или к травматизму с тяжелыми последствиями. Снимите все кольца, часы и другие украшения.

3 Перекройте и заприте впускную линию гидравлического насоса, отсоедините трубопровод от насоса. Закройте фитинг насоса заглушкой.

4 Пометьте провода и отсоедините их от двигателя.

5 Ослабьте болт и извлеките гидравлический силовой блок из лотка.

6 Выверните пробку для слива масла внизу.

7 Слейте полностью все масло в подходящий контейнер.

8 Ослабьте и выверните болты и отделите бак от корпуса насоса.

⚠WARNING Опасность травмирования. Распыленное гидравлическое масло обладает проникающим действием и может обжечь кожу. Ослабляйте гидравлические соединения очень медленно, чтобы постепенно уменьшить давление масла. Не допускайте разбрызгивания или распыления масла.

Техническое обслуживание

9 Уберите пролитое масло. Утилизируйте использованное масло в соответствии с экологическими правилами.

10 Очистите внутреннюю часть гидравлического бака неагрессивным растворителем. Дайте баку полностью высохнуть.

11 Установите на бак новый фильтр.

12 Установите гидравлический бак и затяните крепежные элементы гидравлического бака. Момент затяжки см. в технических характеристиках.

Моменты затяжки	
Крепежные элементы гидравлического бака, сухие	4 Н·м.
Пробка сливного отверстия гидравлического бака, смазанная	2,9 Н·м.

13 Установите гидравлический силовой блок на лоток. Установите на гидравлический силовой блок соответствующие фитинги и шланги и затяните их.

14 Установите электрические провода на двигатель насоса.

15 Заполните бак гидравлическим маслом. Не переливайте.

16 Включите насос, чтобы заполнить гидравлическую систему маслом и удалить воздух из системы.

⚠WARNING Опасность повреждения узлов оборудования. В случае работы без масла насос может быть поврежден. Будьте осторожны, чтобы не слить гидравлический бак во время заполнения гидравлической системы. Не допускайте кавитации насоса.

Поиск и устранение неисправностей

Неполадка	Причина	Способ устранения
Платформа не поднимается (двигатель не работает)	1. Повреждена проводка.	1. Проверьте проводку, сверяясь с электрической схемой.
	2. Отсоединена батарея.	2. Подключите аккумуляторную батарею.
	3. Недостаточный заряд батареи.	3. Зарядите батарею.
Платформа не поднимается (двигатель работает)	1. Неправильно отрегулирован выпускной клапан.	1. Отрегулируйте выпускной клапан.
	2. Неисправен гидравлический насос.	2. Замените силовой блок.
	3. Нехватка гидравлического масла.	3. Долейте гидравлическое масло.
Платформа не держит высоту (самопроизвольное опускание)	1. Утечка масла в силовом блоке.	1. Замените клапан опускания.
	2. Утечка масла в гидравлическом контуре.	2. Проведите проверку и ремонт контура.
Утечка масла в цилиндре.	Повреждено уплотнение.	Замените уплотнение.
Утечка масла в шланге или соединении.	Соединение затянуто недостаточно плотно или уплотнение не обеспечивает герметичность.	Затяните соединение или замените уплотнение.
Утечка масла через сапунное отверстие.	Залито чрезмерное количество масла.	Удалите избыток масла.

Схемы

Гидравлическая схема

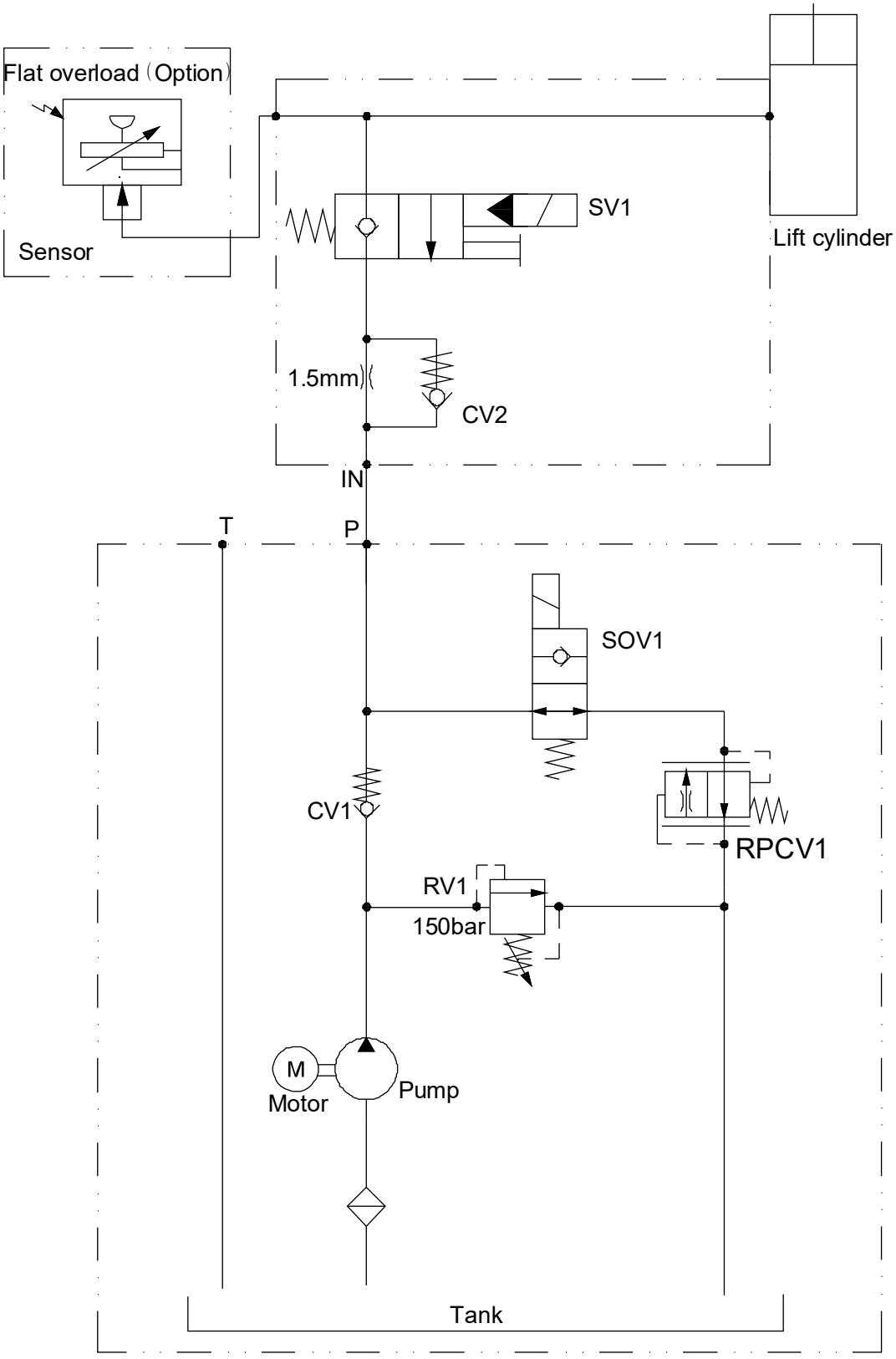

Электрическая схема

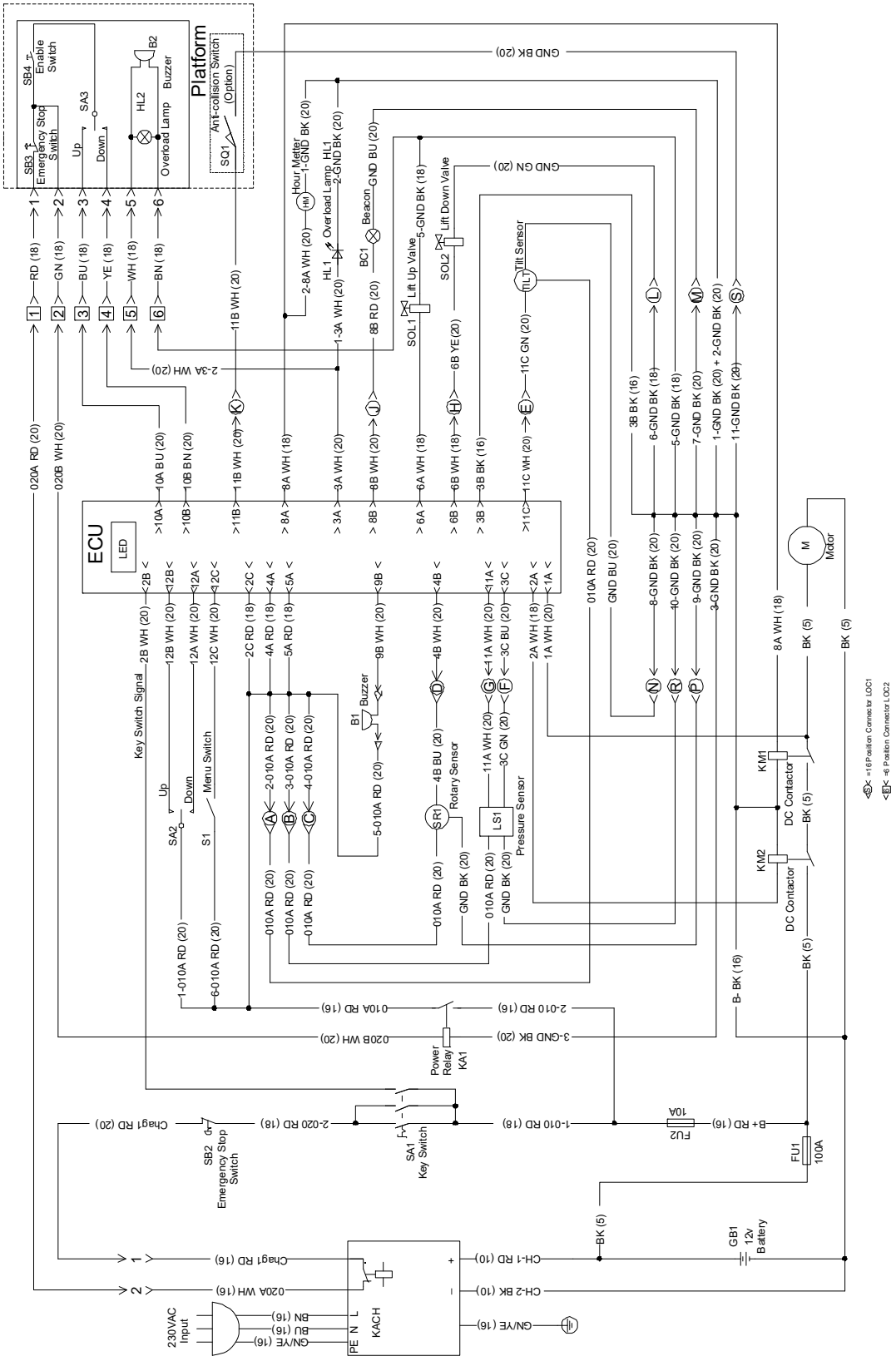

Журнал техосмотра и ремонта

О проводимых в рамках технического обслуживания проверках машины должны делаться отметки в документе, который называется журнал инспекций. Информация о замене компонентов гидросистемы, электросистемы, механизмов или конструктивных элементов, предохранительных устройств, а также о неисправностях определенных элементов и соответствующих ремонтных работах также должна вноситься в журнал инспекций.

Журнал инспекций следует рассматривать как неотъемлемую часть машины; он должен сопровождать машину на протяжении всего срока ее службы, вплоть до окончательной ее утилизации. Журнал инспекций должен находиться в распоряжении компетентных органов надзора в течение пяти лет с момента последней записи или до вывода оборудования из эксплуатации, в зависимости от того, какой из этих сроков наступит раньше. При машине, в любом месте ее эксплуатации, должен находиться последний протокол ее проверки.

Журнал техосмотра и ремонта

Дата	Комментарии

Zhejiang Dingli Machinery Co., Ltd.

No.188 Qihang Road. Deqing Zhejiang P.R.
China 313219 (Китай)

Тел.: +86-572-8681688

Факс: +86-572-8681690

Веб-сайт: www.cndingli.com

Электронная почта: market@cndingli.com

DINGLI