DINGLI
Exceed · New Height

BA16NE
Электрический коленчатый подъемник

СПЕЦИФИКАЦИЯ

Размеры	
Рабочая высота	16.30 м
Высота подъема платформы	14.30 м
Макс. рабочий вылет	7.15 м
Макс. горизонтальный вылет	6.55 м
Высота перегиба над препятствием	7.89 м
Общая длина (сложенный) Ⓐ	6.77 м
Общая длина (транспортная) Ⓑ	5.15 м
Общая ширина Ⓒ	1.73 м
Общая высота Ⓓ	2.00 м
Размер платформы (ДхШ)	1.45 м×0.76 м
Свес башни при повороте	0
Дорожный просвет	0.20 м
Колесная база Ⓔ	2.00 м
Радиус поворота (внутренний/наружный)	2.08 м/3.30 м
Шины	17.5×6.75

Характеристики	
Грузоподъемность	230 кг
Количество мест	2
Способность преодоления уклонов	30%
Скорость хода (сложенный)	6.1 км/ч
Скорость хода (поднятый)	1.1 км/ч
Работа на уклонах	X-3°/Y-3°
Вращение башни	360° постоянное вращение
Вращение платформы	180°
Вращение гуська	130°

Масса	
Общая масса	6700 кг

Питание	
Аккумулятор	48V/300 Ач
Литиевый аккумулятор (опция)	48V/280 Ач
Зарядное устройство	48V/35 A
Ёмкость гидравлического бака	30 Л

ELECTRIC

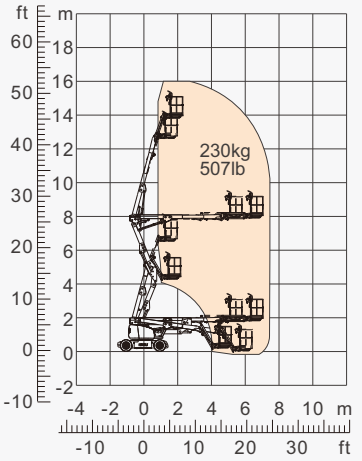

Диаграмма охвата

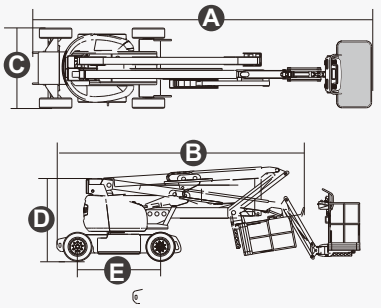



DINGLI
Exceed · New Height

BA16NE

Электрический коленчатый подъемник

ОСОБЕННОСТИ

Стандартные

- Пропорциональное управление джойстиком
- Ручной предохранительный насос
- Счетчик моточасов
- Датчик наклона
- Вращение опорно-поворотной башни на 360 °
- Самовыравнивающаяся платформа
- Пенозаполненные шины
- 2WD/2WS
- Система диагностики неисправностей
- Сигнализатор при подъёме, опускании идвижении
- Звуковой сигнал
- Проблесковый маячок
- Нулевой уровень выбросов



DINGLI

Официальный дистрибьютор в России ООО "Технотрейд"

Telephone: +7(800)600-39-44

E-Mail: info@rudingli.ru

https://rudingli.ru

В связи с постоянным обновлением технологий технические параметры могут быть изменены без предварительного уведомления. Эта книга с картинками предназначена только для справки, фактический продукт имеет преимущественную силу.