DINGLI
Exceed · New Height

BT20CERT2

Модульный Электрический телескопический подъемник

СПЕЦИФИКАЦИЯ

Размеры	
Рабочая высота	20.23 м
Высота подъема платформы	18.23 м
Макс. рабочий вылет	13.36 м
Макс. горизонтальный вылет	12.76 м
Транспортные размеры (Д x Ш x В)	7.63 м x 2.44 м x 2.68 м
Размер платформы (ДхШ)	1.83 м x 0.79 м
Свес башни при повороте	1.24 м
Дорожный просвет Ⓐ	0.31 м
Колесная база Ⓑ	2.40 м
Радиус поворота (внутренний/наружный)	3 м/4.73 м
Шины	315/55 D20

Характеристики	
Грузоподъемность	320 кг
Количество мест	2
Способность преодоления уклонов	40%
Скорость хода (сложенный)	6.0 км/ч
Скорость хода (поднятый)	1.1 км/ч
Работа на уклонах	X-5°/Y-5°
Вращение башни	360°непрерывное вращение
Вращение платформы	180°
Вращение гуська	132°

Масса	
Общая масса	8 600 кг

Питание	
Аккумулятор	48В/375Ач
Зарядное устройство	48VDC/60A
Привод передвижения	34VAC/9 кВт
Привод подъема	34VAC/13 кВт
Ёмкость гидравлического бака	145 л

ELECTRIC

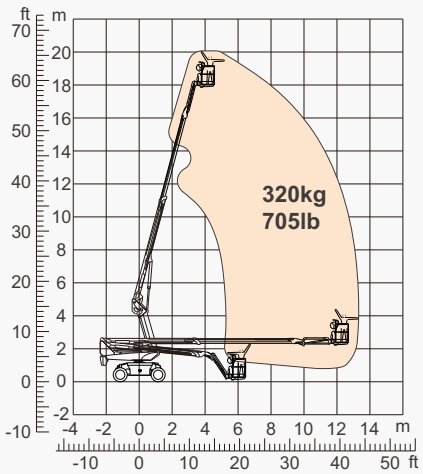

Диаграмма охвата

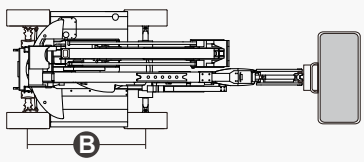

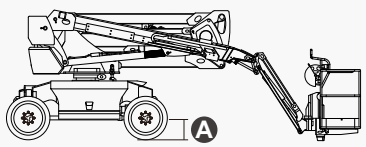



DINGLI

Exceed · New Height

BT20CERT2

Модульный Электрический телескопический подъемник

ОСОБЕННОСТИ

Стандартные

- Гусёк 1.50 м
- Передняя качающаяся ось для адаптации к неровным поверхностям с функцией самовыравнивания
- Управление двумя колесами
- Полный привод с системой антипробуксовки
- Контроль угла поворота платформы
- Поворотная платформа на 180 ° влево и вправо
- Пропорциональное управление джойстиком
- Управление перемещением на верхнем пульте
- Шнур питания переменного тока к платформе
- Сигнализатор при подъёме, опускании и движении
- Сигнализация наклона
- Звуковой сигнал
- Счетчик моточасов
- Конструкция стрелы повышенной жесткости
- Непрерывное вращение башни опорно-поворотной на 360 °
- Защита при запуске и остановке двигателя
- Система определения нагрузки
- Система диагностики неисправностей
- Система защиты оператора от защемления
- Пакет для суровых условий эксплуатации
- Вспомогательное питание 12 В постоянного тока
- Аккумулятор 48В/375Ач
- Приводной двигатель 9 кВт, 4834 об/мин.
- Подъемный двигатель 13 кВт, 1855 об/мин.



Телескопическая стрела-BT | **Рабочая высота-20 м** | **Гусёк** | **Электрический-E** | **Для пересеченной местности -RT**



DINGLI

Официальный дистрибьютор в России ООО "Технотрейд"

Telephone: +7(800)600-39-44

E-Mail: info@rudingli.ru

https://rudingli.ru

В связи с постоянным обновлением технологий технические параметры могут быть изменены без предварительного уведомления. Эта книга с картинками предназначена только для справки, фактический продукт имеет преимущественную силу.