Комплектовщик ZDYT3-3.7S



Стандартные характеристики

- Пропорциональное управление
- Самоблокирующиеся ворота на платформе
- Передвижение на полной высоте
- Не оставляющие следов шины
- 2WD
- Автоматическая тормозная система
- Система аварийного опускания
- Кнопка аварийной остановки
- Удерживающий клапан цилиндра
- Бортовая диагностическая система
- Датчик наклона с сигнализацией
- Сигнализатор любых перемещений
- Звуковой сигнал
- Счетчик моточасов
- Автоматическая защита от выбоин
- Защита зарядного устройства
- Проблесковый маячок
- Датчик перегрузки с сигнализацией

Основные характеристики	
Грузоподъемность	300 кг
Количество операторов	1
Рабочая высота (A)	5,70 м
Высота подъема платформы (B)	3,70 м
Длина (C)	1,56 м
Ширина (D)	1,06 м
Высота (E)	2,42 м
Размер платформы (ДхШ)	0,71 м x 0,80 м
Дорожный просвет	0,08 м

Колесная база	1,27 м
Радиус поворота	0 м
Привод передвижения	2×24BDC/0.4 кВт
Привод подъема	24В/2.2 кВт
Скорость хода (сложенный)	4.0 км/ч
Скорость хода (поднятый)	0.8 км/ч
Время подъема/опускания	22 сек/19 сек
Аккумулятор	24В/2.2 кВт
Зарядное устройство	24В/30А
Способность преодоления уклонов	25%
Максимальный наклон	1.5°/2°
Шины (ведущие колеса)	Ф 230×80 мм
Шины (передние колеса)	6in
Масса	720 кг

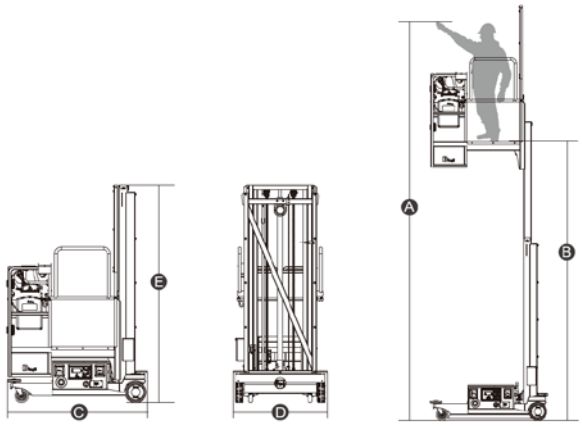

Опции

- Рабочий свет на платформе
- Защитная крышка шасси




