# Вертикальный двухмачтовый подъемник GTWY9.5-2100



## Стандартные характеристики

- Кнопка аварийной остановки
- Два контроллера работы системы аварийного опускания
- Датчик выравнивания
- Карманы для вилочного погрузчика
- Сигнализатор передвижения
- Отверстие для транспортной стяжки
- Индикатор заряда аккумулятора
- Электрический концевой выключатель
- Поворотные аутригеры с бортовой диагностической системой блокировки
- Проблесковый маячок

## Основные характеристики

| | |
|---|---|
| Грузоподъемность | 300 кг |
| Количество операторов | 2 |
| Рабочая высота (A) | 9,50 м |
| Высота подъема платформы (B) | 7,50 м |
| Длина общая (C) | 1,56 м |
| Ширина общая (D) | 0,81 м |
| Высота общая (E) | 1,99 м |
| Опорный контур (F/G) | 1,76/1,66 м |
| Размер платформы (H/I) | 1,27 x 0,65 м |
| Дорожный просвет | 0,055 м |

| | |
|---|---|
| Привод подъема – AC | 220BAC/1.5 кВт |
| Привод подъема – DC | 12BDC/2.5 кВт |
| Время подъема/опускания | 55/38 сек |
| Аккумулятор | 2x12B/85 Ач |
| Зарядное устройство | 12B/15A |
| Шины (передние колеса) | 7in |
| Шины (задние колеса) | 7in |
| Масса – AC | 630 кг |
| Масса – DC | 690 кг |

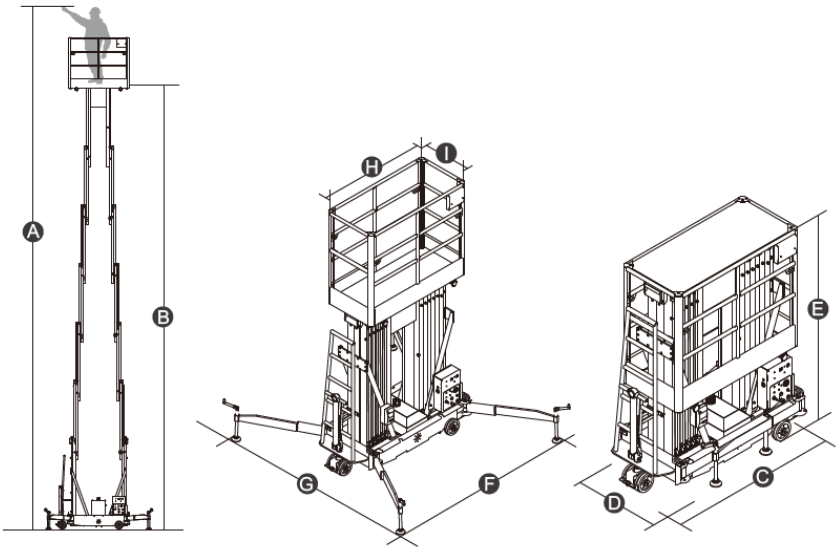


## Оснащение




