Вертикальный подъемник GTWY9.5-1300



Стандартные характеристики

- Поворотные аутригеры с блокировкой
- Кнопка аварийной остановки
- Система аварийного опускания
- Легкая загрузка при транспортировке
- Работа двух контроллеров
- Датчик выравнивания
- Карманы для вилочного погрузчика
- Отверстие для транспортной стяжки
- Сигнализатор передвижений
- Удерживающий клапан цилиндра
- Проблесковый маячок
- Бортовая диагностическая система

Основные характеристики

Грузоподъемность	150 кг
Количество операторов	1
Рабочая высота (A)	9,50 м
Высота подъема платформы (B)	7,50 м
Длина сложенная (C)	1,30 м
Длина транспортная (D)	/
Ширина (E)	0,75 м
Высота сложенная (F)	1,99 м
Высота транспортная (G)	/
Аутригеры (H/I)	1,70/1,86 м
Размер платформы (ДхШ)	0,70 м x 0,60 м

Дорожный просвет	0,055 м
Привод подъема – AC	220BAC/1.5 кВт
Привод подъема – DC	12BDC/1.5 кВт
Время подъема/опускания	28/18 сек
Аккумулятор	12В/85 Ач
Зарядное устройство	12В/15А
Шины (передние колеса)	8in
Шины (задние колеса)	5in
Масса – AC	430 кг
Масса – DC	453 кг

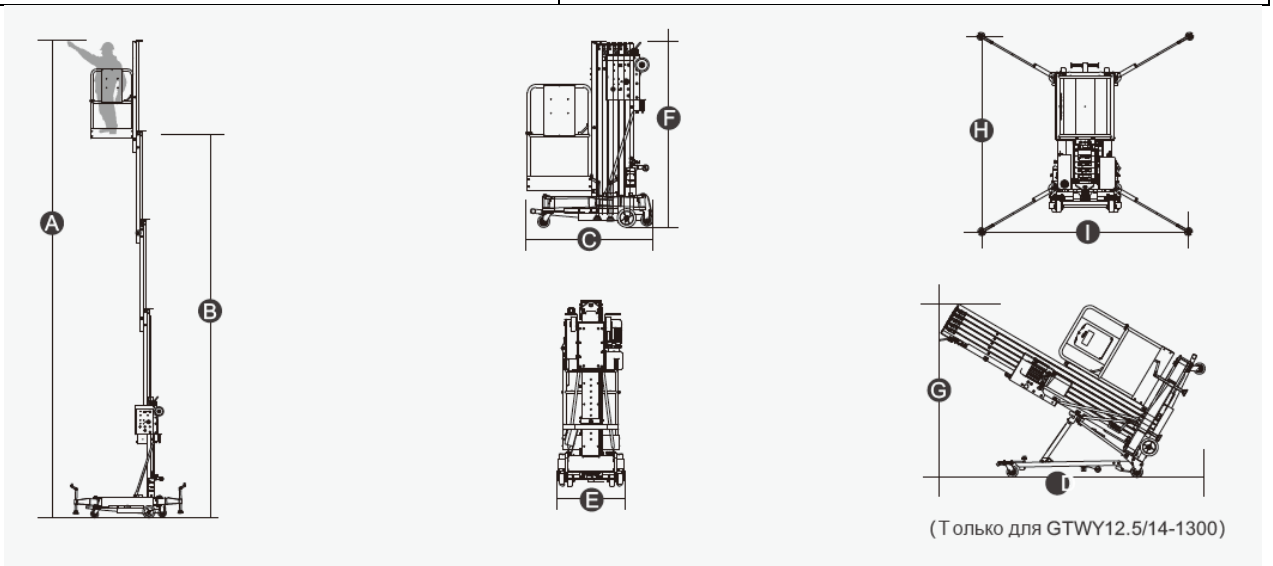

Опции

- Кабель питания переменного тока к платформе