DINGLI
Exceed · New Height

AMWP11.5-8200AC

Самоходный мачтовый подъемник

СПЕЦИФИКАЦИЯ

Размеры	
Рабочая высота	11.20 м
Высота подъема платформы	9.20 м
Горизонтальный вылет	3.00 м
Высота перегиба над препятствием	7.89 м
Длина Ⓐ	2.62 м
Ширина Ⓑ	1.00 м
Высота Ⓒ	1.99 м
Размер платформы (Д x Ш)	0.69 м×0.93 м
Дорожный просвет (сложенный)	0.07 м
Дорожный просвет (поднятый)	0.02 м
Колесная база Ⓓ	1.22 м
Радиус поворота (внутренний/наружный)	0 м/1.80 м
Шины	Ф381×127мм

Характеристики	
Грузоподъемность	200 кг
Количество мест	2/1
Способность преодоления уклонов	25%
Работа на уклонах	X-2.5°/Y-2.5°
Вращение основания	345°
Вращение гуська	130°
Скорость хода (опущенный)	4.5 км/ч
Скорость хода (поднятый)	0.5 км/ч
Скорость подъема/опускания	42/38 сек

Масса	
Общая масса	2970 кг

Питание	
Аккумулятор AGM	24V/200 Ач
Зарядное устройство	24V/30A
Привод передвижения	2x15VAC/0.87 кВт
Привод подъема	15VAC/3.0 кВт
Ёмкость гидравлического бака	9 л

ELECTRIC

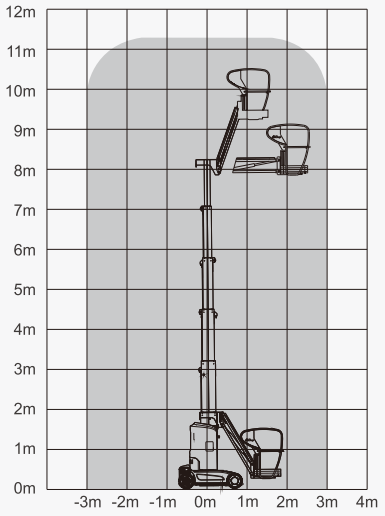

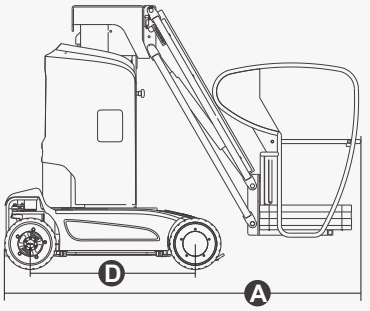

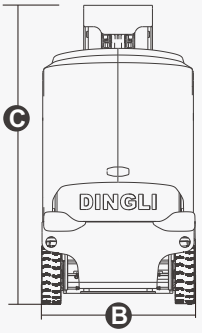

DINGLI
Exceed · New Height

AMWP11.5-8200AC

Самоходный мачтовый подъемник

ОСОБЕННОСТИ

Стандартная комплектация

- Пропорциональное управление джойстиком
- Пружиновозвратная дверь платформы
- Возможность передвижения на полной рабочей высоте
- Не маркие колеса
- Передние ведущие колеса
- Рулевое управление на 2 колеса
- Тормоз с функцией растормаживания и контроля
- Система аварийного спуска
- Замки на гидроцилиндрах для безопасности работы при протечках
- Бортовая система диагностики неисправностей
- Уведомления при работе на уклонах
- Сигнализация при движении
- Звуковой сигнал
- Счетчик моточасов
- Карманы для погрузки вилочным погрузчиком
- Буксировочные и подъёмные проушины
- Встроенное автоматическое программируемое зарядное устройство
- Кнопки останова на верхнем и нижнем пультах
- Управление перемещением на верхнем пульте
- Индикация заряда
- Скобы для крепления ремней безопасности
- Система определения нагрузки на платформу

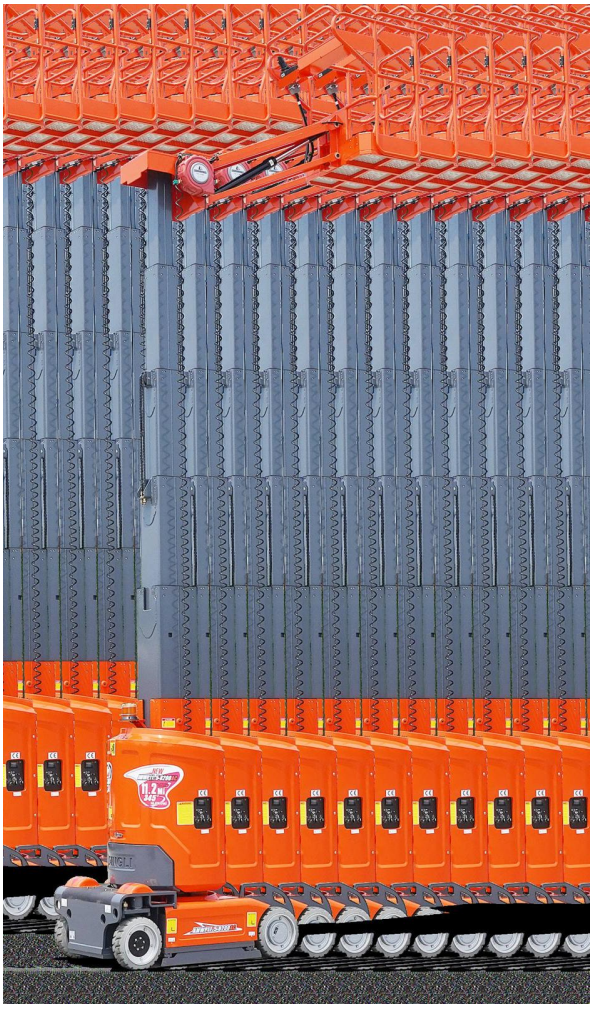

DINGLI

Официальный дистрибьютор в России ООО "Технотрейд"

Telephone: +7(800)600-39-44

E-Mail: info@rudingli.ru

https://rudingli.ru

В связи с постоянным обновлением технологий технические параметры могут быть изменены без предварительного уведомления. Эта книга с картинками предназначена только для справки, фактический продукт имеет преимущественную силу.