DINGLI
Exceed · New Height

BT22CRT2

Модульный Дизельный телескопический подъемник

СПЕЦИФИКАЦИЯ

Размеры	
Рабочая высота	22.22 м
Высота подъема платформы	20.22 м
Макс. рабочий вылет	15.41 м
Макс. горизонтальный вылет	14.81 м
Транспортные размеры (Д x Ш x В)	6.75 м x 2.44 м x 2.70 м
Размер платформы (ДхШ)	1.83 м x 0.79 м
Свес башни при повороте	1.24 м
Дорожный просвет Ⓐ	0.31 м
Колесная база Ⓑ	2.40 м
Радиус поворота (внутренний/наружный)	3 м/4.73 м
Шины	315/55 D20

Характеристики	
Грузоподъемность	320 кг
Количество мест	2
Способность преодоления уклонов	35%
Скорость хода (сложенный)	6.0 км/ч
Скорость хода (поднятый)	1.1 км/ч
Работа на уклонах	X-5°/Y-5°
Вращение башни	360°непрерывное вращение
Вращение платформы	180°
Вращение гуська	132°

Масса	
Общая масса	9 150 кг

Питание	
Дизельный двигатель	Kubota18.2кВт или Perkins18.4кВт
Ёмкость топливного бака	115 л
Ёмкость гидравлического бака	145 л

ENGINE

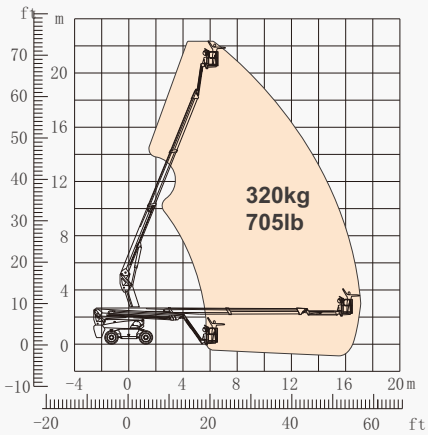

Диаграмма охвата

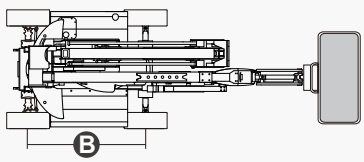

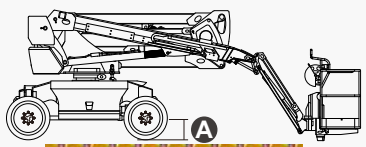



DINGLI
Exceed · New Height

BT22CRT2

Модульный Дизельный телескопический подъемник

ОСОБЕННОСТИ

Стандартные

- Гусёк 1.50 м
- Передняя качающаяся ось для адаптации к неровным поверхностям с функцией самовыравнивания
- Управление двумя колесами
- Полный привод с системой антипробуксовки
- Контроль угла поворота платформы
- Поворотная платформа на 180 ° влево и вправо
- Пропорциональное управление джойстиком
- Управление перемещением на верхнем пульте
- Шнур питания переменного тока к платформе
- Сигнализатор при подъёме, опускании и движении
- Сигнализация наклона
- Звуковой сигнал
- Счетчик моточасов
- Конструкция стрелы повышенной жесткости
- Непрерывное вращение башни опорно-поворотной на 360 °
- Защита при запуске и остановке двигателя
- Система определения нагрузки
- Система диагностики неисправностей
- Система защиты оператора от защемления
- Пакет для суровых условий эксплуатации
- Вспомогательное питание 12 В постоянного тока
- Дизельный двигатель Kubota D1105, 18 кВт, 2600 об/мин.
- Радиатор гидравлического масла
- Защита двигателя от перезапуска
- Устройство предотвращения обратного хода двигателя
- Автоматическое отключение двигателя при неисправности



Телескопическая стрела-BT



Рабочая высота-22 м



Гусёк



Дизельный



Для пересеченной местности -RT



DINGLI

Официальный дистрибьютор в России ООО "Технотрейд"

Telephone: +7(800)600-39-44

E-Mail: info@rudingli.ru

https://rudingli.ru

В связи с постоянным обновлением технологий технические параметры могут быть изменены без предварительного уведомления. Эта книга с картинками предназначена только для справки, фактический продукт имеет преимущественную силу.