DINGLI
Exceed · New Height

BT28ERT

Модульный Электрический телескопический подъемник

СПЕЦИФИКАЦИЯ

Размеры	
Рабочая высота	28.50 м
Высота подъема платформы	26.50 м
Макс. рабочий вылет	21.80 м
Макс. горизонтальный вылет	21.20 м
Общая длина (сложенный) A	11.60 м
Общая длина (транспортная)	11.70 м
Общая длина (транспортная, гусек сложен)	8.75 м
Общая ширина (сложенный) B	2.50 м
Общая ширина (транспортная)	2.28 м
Общая высота (сложенный) C	2.87 м
Общая высота (транспортная)	2.59 м
Размер платформы (ДхШ)	2.44 м×0.91 м
Свес башни при повороте	1.61 м
Дорожный просвет D	0.41 м
Колесная база E	2.80 м
Радиус поворота (внутренний/наружный)	1.87 м/3.22 м
Шины	385/45-28

Характеристики	
Грузоподъемность	454 кг
Количество мест	3
Способность преодоления уклонов	30%
Скорость хода (сложенный)	6.0 км/ч
Скорость хода (поднятый)	1.1 км/ч
Работа на уклонах	X-5°/Y-5°
Вращение башни	360°непрерывное вращение
Вращение платформы	180°
Вращение гуська	135°

Масса	
Общая масса	18400 кг

Питание	
Аккумулятор	80В/520Ач
Вспомогательное питание	12V
Привод подъема	54VAC/18 кВт
Ёмкость гидравлического бака	165 л

LI-ION

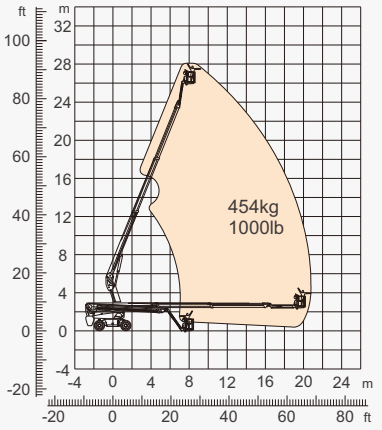

Range Of Motion

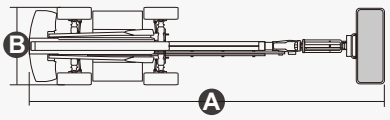

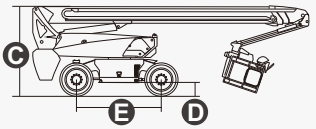



DINGLI

Exceed · New Height

BT28ERT

Модульный Электрический телескопический подъемник

ОСОБЕННОСТИ

Стандартные

- Гусёк 2.31 м
- Передняя качающаяся ось для адаптации к неровным поверхностям с функцией самовыравнивания
- Управление 4 колесами
- Полный привод с системой антипробуксовки
- Контроль угла поворота платформы
- Поворотная платформа на 180 ° влево и вправо
- Пропорциональное управление джойстиком
- Управление перемещением на верхнем пульте
- Шнур питания переменного тока к платформе
- Сигнализатор при подъёме, опускании и движении
- Сигнализация наклона
- Звуковой сигнал
- Счетчик моточасов
- Конструкция стрелы повышенной жесткости
- Непрерывное вращение башни опорно-поворотной на 360 °
- Защита при запуске и остановке двигателя
- Система определения нагрузки
- Система диагностики неисправностей
- Система защиты оператора от защемления
- Пакет для суровых условий эксплуатации
- Вспомогательное питание 12 В постоянного тока
- Аккумулятор 80В/520Ач
- Приводной двигатель 18 кВт, 3243 об/мин.
- Подъемный двигатель 24 кВт, 2150 об/мин.

Телескопическая стрела-BT | **Рабочая высота-28 м** | **Гусёк** | **Электрический-E** | **Для пересеченной местности -RT**





454 кг - полная загрузка

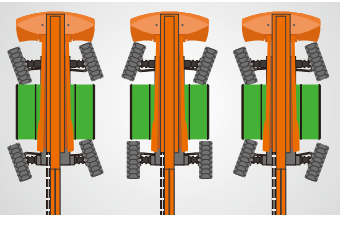

Несколько режимов рулевого управления



Антиэкструзионное устройство

DINGLI

Официальный дистрибьютор в России ООО "Технотрейд"

Telephone: +7(800)600-39-44

E-Mail: info@rudingli.ru

https://rudingli.ru

В связи с постоянным обновлением технологий технические параметры могут быть изменены без предварительного уведомления. Эта книга с картинками предназначена только для справки, фактический продукт имеет преимущественную силу.