DINGLI

Exceed · New Height

Руководство по эксплуатации

с информацией по техническому обслуживанию

JCPT1523RTL

JCPT1823RTL

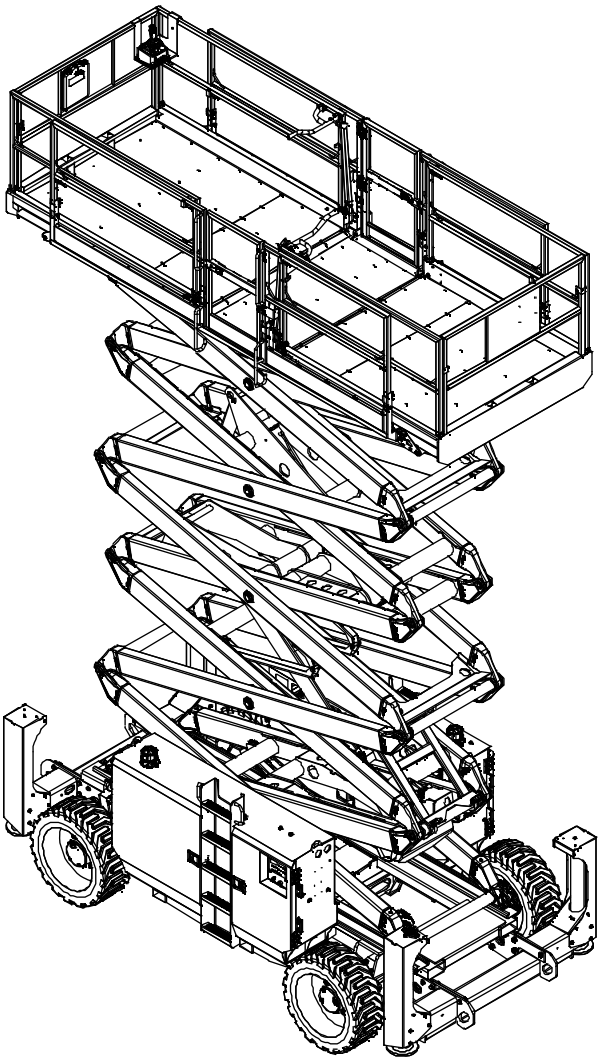

CE

Номер в каталоге: SM012210135RU
Номер версии: Rev1.1
Напечатано в Октябрь 2023 г.

Перевод оригинальных инструкций

DINGLI

Версия руководства

Номер версии	Дата создания
SM012210135RU_Rev1.0	2023-04
SM012210135RU_Rev1.1	2023-08

Вступление

Важная информация

Ознакомьтесь с этими правилами техники безопасности и инструкциями по эксплуатации перед началом эксплуатации этой машины и соблюдайте их.

Управление машиной следует поручать только лицам, прошедшим надлежащее обучение и имеющим соответствующий допуск. Это руководство важно для управления машиной, поэтому должно быть всегда под рукой. При наличии вопросов следует связаться с представителем DINGLI Machinery.

Идентификация настоящего руководства

Идентификационный код руководства указан на его обложке; рекомендуется пометить его в журнале инспекций.

В случае утери настоящего руководства в запросе о предоставлении нового руководства указать код, приведенный на обложке, или заводской номер машины.

Рекомендуется указать заводской номер машины на обложке ее руководства, чтобы оно четко соотносилось с машиной.

Уважаемые владельцы, пользователи и операторы!

Благодарим за выбор нашей машины для использования в своей работе. Главным для нас является ваша безопасность, которая достигается соблюдением общих правил эксплуатации. Ваш основной вклад в обеспечение безопасности, как пользователей и операторов машины, заключается в следующем.

1 Вы должны обеспечить соблюдение правил, установленных работодателем, а также местных и национальных норм, действующих в месте проведения работ.

2 Вы обязаны прочитать, усвоить и соблюдать инструкции, содержащиеся в настоящем руководстве и в других руководствах, поставляемых с данной машиной.

3 При эксплуатации подъемника руководствоваться надлежащими методами безопасной работы и здравым смыслом.

4 К работе с данной машиной следует допускать только обученных и сертифицированных операторов под надзором опытного и компетентного руководителя.

Если в данной инструкции не все является для вас понятным или вы хотите что-либо добавить, пожалуйста, свяжитесь с нами.

Вступление

Содержание

	Страница
Правила техники безопасности	1
Условные обозначения	11
Предупреждающие наклейки	12
Технические характеристики и особенности	16
Органы управления	18
Осмотр оборудования перед началом работы	23
Осмотр рабочего участка	26
Функциональные проверки	27
Инструкции по эксплуатации	34
Указания по транспортировке и подъему	40
Действия в экстренных ситуациях	43
Техническое обслуживание	44
Утилизация	81
Схемы	82
Журнал техосмотра и ремонта	85

Информация для связи:

Zhejiang Dingli Machinery Co., Ltd.

No.188 Qihang Road. Deqing Zhejiang P.R.

China 313219 (Китай)

Тел.: +86-572-8681688

Факс: +86-572-8681690

Веб-сайт: www.cndingli.com

Электронная почта: market@cndingli.com

Правила техники безопасности

Опасно!

Несоблюдение данной инструкции и правил безопасности может привести к серьезной травме или летальному исходу.

Перед началом эксплуатации следует:

√ Изучить и отработать принципы безопасной эксплуатации, содержащиеся в руководстве.

1 **Опасных ситуаций следует избегать.**

Прежде чем перейти к следующему разделу, изучить и уяснить правила техники безопасности.

2 Перед началом работы всегда следует проводить осмотр оборудования.

3 Перед использованием машины необходимо обязательно проверить ее работоспособность.

4 Необходимо произвести осмотр рабочего места.

5 Подъемник следует использовать строго по назначению.

√ Изучить инструкции производителя и правила техники безопасности, описанные в руководстве по эксплуатации, а также значение предупреждающих наклеек на оборудовании.

√ Изучить правила техники безопасности, установленные работодателем и принятые на месте производства работ.

√ Изучить все применимые государственные нормы.

√ Пройти обучение по безопасной эксплуатации машины.

Правила техники безопасности

Классификация опасностей

В предупреждающих наклейках на оборудовании фирмы DINGLI используются символы, цветовое кодирование и сигнальные слова, имеющие следующее значение:

Символ предупреждения об опасности — используется для того, чтобы предупредить персонал об опасности получения травмы. Во избежание возможных травм или смерти соблюдайте все указания по технике безопасности, которые отмечены этим символом.

DANGER Красный цвет используется для обозначения в высшей степени опасных ситуаций, которые, если их проигнорировать, приведут к серьезным травмам или смерти.

WARNING Оранжевый цвет используется для обозначения потенциально опасных ситуаций, которые, если их проигнорировать, могут привести к серьезным травмам или смерти.

CAUTION Желтый цвет в сочетании с символом предупреждения об опасности используется для обозначения потенциально опасных ситуаций, которые, если их проигнорировать, могут привести к незначительным или умеренным травмам.

NOTICE Голубой цвет без символа предупреждения об опасности используется для обозначения потенциально опасных ситуаций, которые, если их проигнорировать, могут привести к имущественному ущербу

Применимые условия использования оборудования

Поверхность рабочей площадки должна быть плоской и прочной без каких-либо препятствий в воздухе. Между машиной и линиями высокого напряжения должно быть выдержано достаточное безопасное расстояние.

Температура окружающей среды должна составлять от –20 ℃ до 40 ℃; высота над уровнем моря ≤1000 м.

Влажность окружающей среды ≤ 90%.

Требования к питанию: 110–230 В переменного тока ±10%, 50/60 Гц.

Рекомендация по использованию

Данная машина предназначена только для подъема персонала вместе с инструментами и материалами для выполнения работ на высоте.

Ни в коем случае не используйте машину в условиях, не предусмотренных разработчиками, без предварительного разрешения компании Dingli.

Техническое обслуживание знаков безопасности

Замените все отсутствующие или поврежденные знаки безопасности. Всегда помните о безопасности оператора. Для очистки знаков безопасности используйте мягкое мыло и воду. Запрещается использовать чистящие средства на основе растворителей, способных повредить материал знаков безопасности.

⚠ Опасность поражения электрическим током

Настоящее оборудование не имеет электрической изоляции и не обеспечивает защиту от контакта с электрическим током или от близости к электрическим цепям.

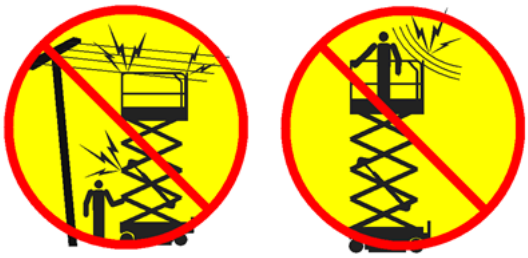

Соблюдайте безопасное расстояние от токоведущих линий и электрооборудования в соответствии с действующими государственными нормами и следующей таблицей.

Напряжение Межфазное	Минимальное безопасное Расстояние приближения, м
от 0 до 300 В	Не допускайте контакта
от 300 В до 50 кВ	3,05
от 50 кВ до 200 кВ	4,60
от 200 кВ до 350 кВ	6,10
от 350 кВ до 500 кВ	7,62
от 500 кВ до 750 кВ	10,67
от 750 кВ до 1000 кВ	13,72

При определении такого безопасного расстояния необходимо принимать допуск на возможное движение платформы, раскачивание или провисание линии электропередач и воздействие сильных порывов ветра.

Если машина соприкоснулась с линиями электропередач, отойдите от нее. Персоналу, находящемуся на земле или на платформе, запрещается прикасаться к машине или приступать е его эксплуатации, пока не будут отключены линии электропередач.

Запрещается эксплуатировать машину во время ударов молнии или в грозу.

Не производите никаких сварочных работ на полу платформы.

⚠ Опасность опрокидывания

Количество работников, оборудования и материалов не должно превышать максимальную вместимость платформы или максимальную вместимость расширения платформы.

Не допускайте перегрузки платформы.

Максимальная грузоподъемность – JCPT1523RTL

Макс кол-во человек 7

Модели с одной дополнительной консолью

Максимальная допустимая нагрузка на платформу 680 кг

Максимальная допустимая нагрузка на консоль 227 кг

Только консоль 227 кг

Только платформа 453 кг

Модели с двумя дополнительными консолями

Максимальная допустимая нагрузка на платформу 680 кг

На каждую консоль 227 кг

Правила техники безопасности

Только консоль Только консоль

Только платформа

227 кг 226 кг 227 кг

Максимальная грузоподъемность – JCPT1823RTL

Макс кол-во человек 4

Модели с одной дополнительной консолью

Максимальная допустимая нагрузка на платформу 680 кг

Максимальная допустимая нагрузка на консоль 227 кг

Только консоль Только платформа

453 кг 227 кг

Модели с двумя дополнительными консолями

Максимальная допустимая нагрузка на платформу 680 кг

На каждую консоль 227 кг

Только дополнительная консоль Только дополнительная консоль

Только платформа

227 кг 226 кг 227 кг

Безопасность на рабочем участке

Не поднимайте платформу, пока подъемник не будет стоять на ровной и твердой поверхности.

Скорость движения с поднятой платформой не должна превышать 1,0 км/ч.

Не полагайтесь на сигнал датчика наклона как на показатель ровности поверхности. Датчик наклона на шасси и на платформе срабатывает, когда подъемник находится на уклоне.

Если звучит сигнал наклона:

Опустите платформу. Переместите подъемник на устойчивую ровную поверхность. Если сигнал срабатывает при подъеме платформы, крайне осторожно опустите ее вниз.

При использовании подъемника на улице не поднимайте платформу, когда скорость ветра превышает 12,5 м/с. Если скорость ветра достигла 12,5 м/с, опустите платформу и завершите работу подъемника.

Запрещается использовать подъёмник при сильном или порывистом ветре. Запрещается увеличивать площадь поверхности платформы или нагрузку. Увеличение площади, подвергаемой воздействию ветра, приведет к снижению устойчивости подъемника.

Правила техники безопасности

Запрещается использовать органы управления платформой для освобождения платформы, которая захвачена, зацеплена или иным образом заблокирована от нормального движения соседней конструкцией. Все работники должны быть удалены с платформы перед попыткой ее освободить, используя нижний пульт управления.

Будьте крайне внимательны, медленно водите машину в сложенном состоянии при передвижении по пересеченной местности, по неровной и скользкой поверхности и близи дыр и провалов.

Не стоит водить машину с поднятой платформой на или вблизи неровной, скользкой поверхности или при наличии других опасных условиях.

Запрещается отталкиваться и тянуть за какие-либо предметы за пределами платформы.

Максимальное допустимое ручное усилие

Модель	Место эксплуатации	Ручное усилие	Макс кол-во человек
JCPT1523 RTL	Вне помещения	400 Н	7
	Внутри помещения	400 Н	7
JCPT1823 RTL	Вне помещения	400 Н	4
	Внутри помещения	400 Н	4

Ни в коем случае не изменяйте конструкцию подъемника без письменного разрешения компании Dingli.

Не используйте подъемник в качестве крана.

Не размещайте или не прикрепляйте груз к любым частям подъемника.

Запрещается перемещать машину или другие предметы, отталкиваясь платформой.

Не допускайте касания о находящиеся рядом конструкции.

Не видоизменяйте и не отключайте концевые выключатели.

Не привязывайте платформу к другим объектам.

Не размещайте груз за пределами платформы.

Не изменяйте и не отключайте элементы оборудования, тем или иным образом влияющие на безопасность и устойчивость подъёмника.

Не заменяйте критически важные для устойчивости подъемника детали другими деталями, отличными по весу или спецификации.

Не модифицируйте и не видоизменяйте рабочую поверхность высотной платформы без письменного разрешения от производителя. Прикрепление специальных устройств для хранения

Правила техники безопасности

инструментов или других материалов на платформе, деревянное или железное ограждение могут увеличить вес платформы и ее рабочую площадь или нагрузку.

Не располагайте лестницы или строительные леса на платформе или на любых других частях машины.

Не перевозите инструменты и материалы до тех пор, пока они не распределены на платформе равномерно, и их не поддерживает рабочий/рабочие для обеспечения безопасности при перевозке.

Не используйте подъёмник на мобильной или движущейся поверхности или на транспортном средстве.

Убедитесь, что все шины в хорошем состоянии, достаточно накачены воздухом и гайки плотно затянуты.

⚠ Опасность раздавливания

Держите руки и ноги как можно дальше от ножниц.

Держите руки как можно дальше при складывании поручней.

Руководствуйтесь здравым смыслом и планируйте работы при управлении подъемником с помощью наземного пульта управления. Поддерживайте безопасные расстояния между оператором, машиной и неподвижными объектами.

При снятии штифтов поручней крепко удерживайте поручни платформы. Не допускайте падения ограждения платформы

⚠ Опасности при работе на наклонных участках

Не перемещайте машину по склонам с углом продольного или поперечного уклона выше допустимого.

Максимально допустимые значения угла наклона относятся только к подъемнику в сложенном состоянии.

Модель	Максимальный продольный уклон в сложенном положении	Максимальный поперечный родольный уклон в сложенном положении
JCPT1523RTL	40% (22°)	40% (22°)
JCPT1823RTL	30% (17°)	30% (17°)

Примечание: Значение уклона зависит от состояния грунта и достаточности сцепления.

⚠ Опасность падения

Ограждение обеспечивает защиту от падения. В том случае, если находящийся на платформе работник (работники) должны использовать средства защиты от падения в соответствии с особенностями места проведения работ или с требованиями работодателя, характеристики таких средств и способ их применения должны соответствовать инструкциям изготовителя и применимым нормативным актам.

Запрещается сидеть, стоять или взбираться по перилам платформы. Необходимо постоянно прочно стоять на полу платформы.

Запрещается спускаться с платформы, когда она находится в поднятом состоянии.

Содержите пол платформы в чистоте.

Перед началом работы необходимо закрыть воротца платформы.

Не начинайте работу до тех пор, пока поручни не будут установлены в правильное положение и не будут закрыты входные воротца.

Не заходите и не выходите с платформы до тех пор, пока подъёмник не будет приведен в сложенное положение.

Запрещается подниматься и спускаться с платформы, когда она находится в поднятом положении.

⚠ Опасность столкновения

При движении или эксплуатации машины помните об ограниченной видимости и слепых зонах.

Будьте внимательны при управлении машиной с поднятой платформой.

Заранее осмотрите рабочий участок на предмет наличия расположенных на высоте помех, а также других возможных опасностей.

Держась за ограждения платформы, следует помнить, что при этом ваши руки подвергаются опасности раздавливания.

Операторы должны соблюдать правила, установленные работодателем, а также региональные и общегосударственные нормы в отношении использования средств индивидуальной защиты.

Наблюдайте и используйте цветовые обозначения на элементах управления платформой и деталях платформы для вождения и управления машиной.

Не используйте машину на пути перемещения кранов или иного движущегося оборудования, расположенного на высоте, до тех пор, пока все элементы крана не будут заблокированы или не будут приняты меры для предотвращения столкновений.

Не выполняйте опасные маневры при движении машины.

На следующем рисунке показаны участки ограждения, обеспечивающие защиту рук от опасности раздавливания для держащихся за них работников.

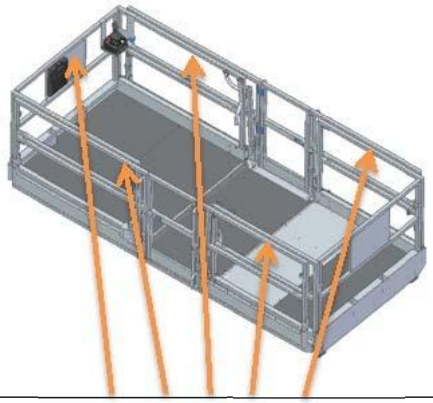

Участки ограждения, обеспечивающие защиту рук от опасности

Не опускайте платформу, если на участке вокруг машины находится персонал или какие-либо препятствия и помехи.

Правила техники безопасности

Скорость движения машины следует ограничивать, исходя из состояния поверхности, ее проходимости, уклона, местонахождения работников, а также других факторов, способных привести к столкновению.

⚠ Опасность повреждения узлов оборудования

Не используйте для включения машины внешние батареи или зарядные устройства с напряжением более 12 В.

Не производите никаких сварочных работ на полу платформы.

⚠ Опасность взрыва и возгорания

Не включать двигатель при обнаружении запаха или иных признаков утечки сжиженного углеводородного газа, бензина, дизельного топлива или иных взрывоопасных веществ.

Не производить заправку машины при работающем двигателе.

Заправлять машину и заряжать аккумулятор можно только в открытой хорошо вентилируемых местах на расстоянии от искр, источников пламени и зажженных сигарет.

Нельзя использовать машину в опасных местах, где могут присутствовать потенциально легковоспламеняющиеся или взрывоопасные газы или частицы.

Не распылять эфир в двигателях, оснащенных свечами предварительного подогрева.

⚠ Опасности при эксплуатации неисправной машины

Не используйте поврежденные или неисправные машины.

Проведите тщательный осмотр машины перед работой и проверьте все ее функции перед каждой рабочей сменой. Немедленно отметьте поврежденную или неисправную машину и прекратите её эксплуатацию.

Следите за тем, чтобы все действия по техническому обслуживанию выполнялись полностью и в строгом соответствии с настоящим руководством. Следите за тем, чтобы все предупреждающие наклейки находились на месте и указанная на них информация легко читалась.

Следите за сохранностью и читаемостью руководства по эксплуатации и за тем, чтобы оно находилось в соответствующем месте хранения, предусмотренном на платформе.

⚠ Местные правила дорожного движения

Соблюдайте правила дорожного движения, действующие в вашей стране.

⚠ Опасность травмирования

Использование машины допускается только на хорошо проветриваемых участках во избежание риска отравления угарным газом.

Не эксплуатируйте машину с утечкой гидравлического масла или воздушной течью. Утечка воздуха или гидравлическая утечка могут привести к ожогам разной степени.

Прикосновение к компонентам, находящимся под защитными крышками, может привести к серьезным травмам. Доступ к отсекам машины должен предоставляться только обслуживающему персоналу, прошедшему соответствующее обучение. Оператор машины может производить только осмотр оборудования перед началом работы. Все технические отсеки должны оставаться закрытыми во время эксплуатации

⚠ Безопасность при использовании аутригеров

Использование аутригеров разрешается только при условии, что машина находится на твердой поверхности. Если поверхность не отвечает требованиям, установленным соответствующими регламентами, необходимо провести предварительные земляные работы для обеспечения безопасности при эксплуатации машины. Избегайте уступов, ям, неустойчивых или скользких участков и других потенциально опасных ситуаций.

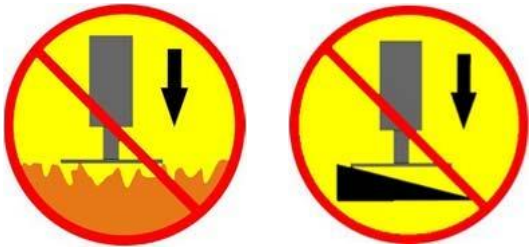

При работе на поверхности, не отвечающей требованиям (податливой или наклонной) под опорную подошву следует подложить соответствующую деревянную доску или стальную пластину, так, чтобы она обеспечивала достаточно прочную опору и не проваливалась в процессе работы.

Используемая подкладная пластина должна быть достаточно крепкой, чтобы выдержать вес опоры аутригера. Подкладываемая под подошву стальная пластина должна быть максимально ровной.

При работе без автовыравнивания и с индивидуальной регулировкой каждого аутригера первыми следует опускать аутригеры со стороны управляемых колес.

Подъем платформы разрешается только при условии, что машина находится в горизонтальном положении. Не устанавливайте машину на таких поверхностях, на которых нельзя обеспечить ее горизонтальное положение только с помощью аутригеров.

Подъем платформы разрешается только при условии, что все четыре аутригера установлены должным образом, подошвы плотно прилегают к полу, а машина расположена горизонтально.

Запрещается производить регулировку аутригеров при поднятой платформе.

Запрещается перемещать машину с опущенными аутригерами.

Правила техники безопасности

⚠ Безопасность аккумуляторов

⚠ Опасность возгорания

Аккумуляторы содержат кислоту. При работе с аккумуляторными батареями всегда надевайте защитную одежду и очки.

Избегайте утечки кислоты и контактов с вытекшей кислотой. Пролившуюся кислоту можно нейтрализовать содой и водой

⚠ Опасность взрыва

Рядом с аккумуляторами запрещается курить или использовать источники искр. Аккумуляторы выделяют взрывоопасный газ.

⚠ Опасность поражения электрическим током

Не допускайте контакта с электрическими клеммами.

Блокировка машины по окончании работы

1 Выберите для стоянки машины безопасное место - участок с твердой, ровной поверхностью, свободный от препятствий и помех и не использующийся для передвижения людей и транспорта.

2 Опустите платформу.

3 Поверните переключатель с ключом в положение «ВЫКЛ» и извлеките ключ, чтобы не допустить несанкционированного использования машины.

4 Переведите кнопки аварийного останова красного цвета в положение «выключено».

5 Переведите главный выключатель питания в положение «выключено».

6 Поместите под колеса тормозные башмаки.

Условные обозначения

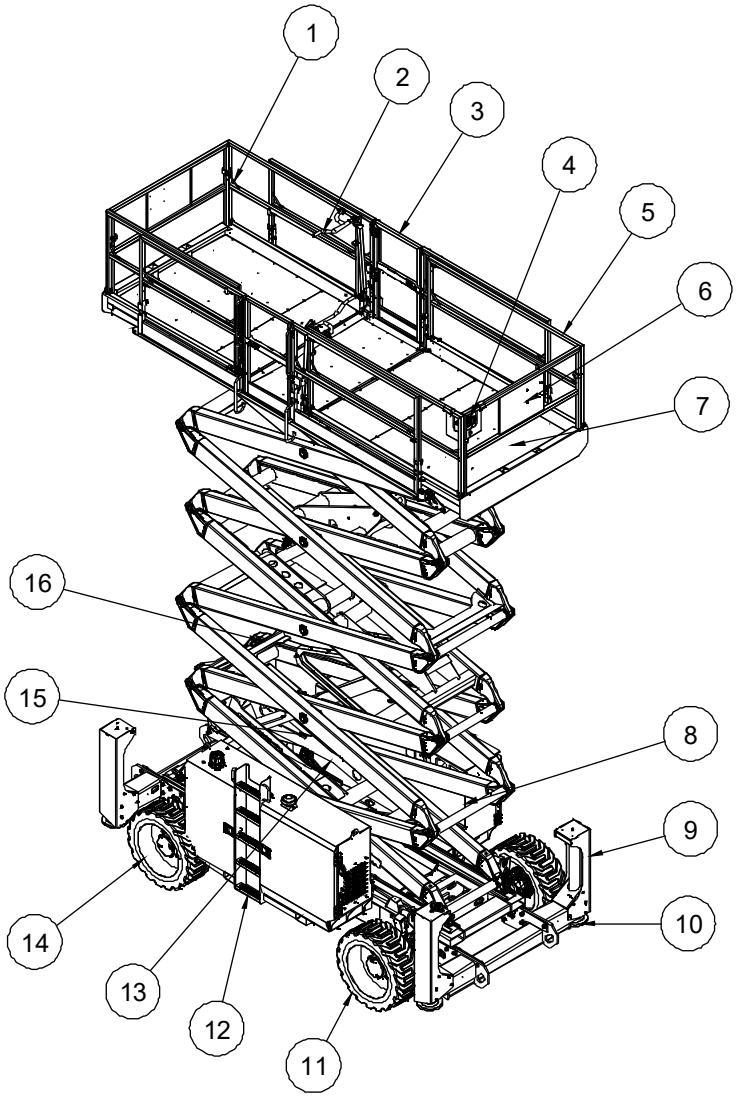

1 Точка крепления страховочного троса

2 Запорная ручка выдвижной консоли платформы

3 Воротца платформы

4 Панель управления на платформе

5 Поручни платформы

6 Футляр для хранения руководства

7 Выдвижные консоли платформы

8 Гидравлические баки (за дверцей)

9 Кожух аутригера (при наличии)

10 Подошвы аутригеров (при их наличии)

11 Управляемое колесо

12 Подножки для подъема на платформу

13 Топливные баки (за дверцей)

14 Неуправляемые колеса

15 Нижняя панель управления

16 Страховочная опора (на рисунке не видна)

Предупреждающие наклейки

Осмотр наклеек

Используйте изображения на следующей странице, чтобы убедиться, что все предупредительные наклейки на месте и четко видны.

Ниже приведен список с номерами и описаниями.

№	№ детали	Описание	Кол-во	Примечания
1	09340026	Наклейка, знак. «Оператору рекомендуется свериться с инструкциями по эксплуатации»	2	
2	09440094	Наклейка, знак. «Опасность опрокидывания, использовать аутригер»	2	
3	09340028	Наклейка, инструкция. «Стрелки направления»	1	
4	09440090	Наклейка, знак. «Опасность опрокидывания, опасный крен»	2	
5	09340070	Наклейка, знак. «Надлежащее положение рук во время, свободное от выполнения операций»	5	
6	09440091	Наклейка, знак. «Общие правила техники безопасности»	2	
7	09440089	Наклейка, метка. «Точка крепления страховочного троса»	16	
8	09440212	Наклейка, предупреждение. «Опасность раздавливания»	4	
9	09430009	Наклейка, символы – держитесь как можно дальше от движущихся деталей	2	
10	09430008	Наклейка, символы – предохранительный рычаг	2	
11	09410043	Наклейка, знак. «Опасность столкновения»	5	
12	09310470	Наклейка, инструкция. «Максимальная нагрузка на колесо 2480 кг» (JCPT1523RTL)	4	
	09310471	Наклейка, инструкция. «Максимальная нагрузка на колесо 2680 кг» (JCPT1823RTL)	4	
13	09310050	Наклейка, инструкция. «Точка крепления троса»	4	
14	09310049	Наклейка, инструкция. «Точка захвата при подъеме»	4	
15	09310473	Наклейка, инструкция. «Максимальная нагрузка на аутригер 2480 кг» (JCPT1523RTL)	4	
	09310474	Наклейка, инструкция. «Максимальная нагрузка на аутригер 2680 кг» (JCPT1823RTL)	4	

Предупреждающие наклейки

№	№ детали	Описание	Кол-во	Примечания
16	09410042	Наклейка, знак «Опасно. Риск раздавливания»	4	
17	09310072	Наклейка, инструкции. «Дизель»	2	
18	09410239	Наклейка, знак - «Продольный уклон»	1	
	09410234	Наклейка, знак - «Продольный уклон»	1	
19	09410049	Наклейка, знак. «Опасность поражения электрическим током»	2	
20	09310073	Наклейка, инструкции. «Гидравлическое масло»	2	
21	09310053	Наклейка, инструкция. «Нижний предел уровня гидравлического масла»	1	
22	09310052	Наклейка, инструкция. «Верхний предел уровня гидравлического масла»	1	
23	09540001	Наклейка, этикетка. «CE»	2	
24	09440072	Наклейка, знак. «Макс. ручное усилие 400 Н»	2	
25	09440075	Наклейка, этикетка. «Грузоподъемность 680 кг» (JCPT1523RTL)	2	
	09440369	Наклейка, этикетка. «Грузоподъемность 680 кг» (JCPT1823RTL)	2	
26	09640296	Наклейка, декоративный элемент. «JCPT1523RTL» (JCPT1523RTL)	2	
	09640297	Наклейка, декоративный элемент. «JCPT1823RTL» (JCPT1823RTL)	2	
27	09410051	Наклейка, знак. «Не модифицировать и не отключать концевые выключатели»	1	
28	09410044	Наклейка, знак. «Опасность ожога»		
29	09410045	Наклейка, знак. «Опасность затягивания»	1	
30	09410046	Наклейка, знак. «Опасность поражения электрическим током»	1	
31	09410186	Наклейка, знак. «Высокая температура»	1	
32	09310078	Наклейка, знак. «Главный выключатель питания»	1	
33	09410048	Наклейка, знак. «Опасность взрыва/возгорания»	1	
34	09410050	Наклейка, знак. «Опасность травмирования струей под давлением»	1	

Предупреждающие наклейки

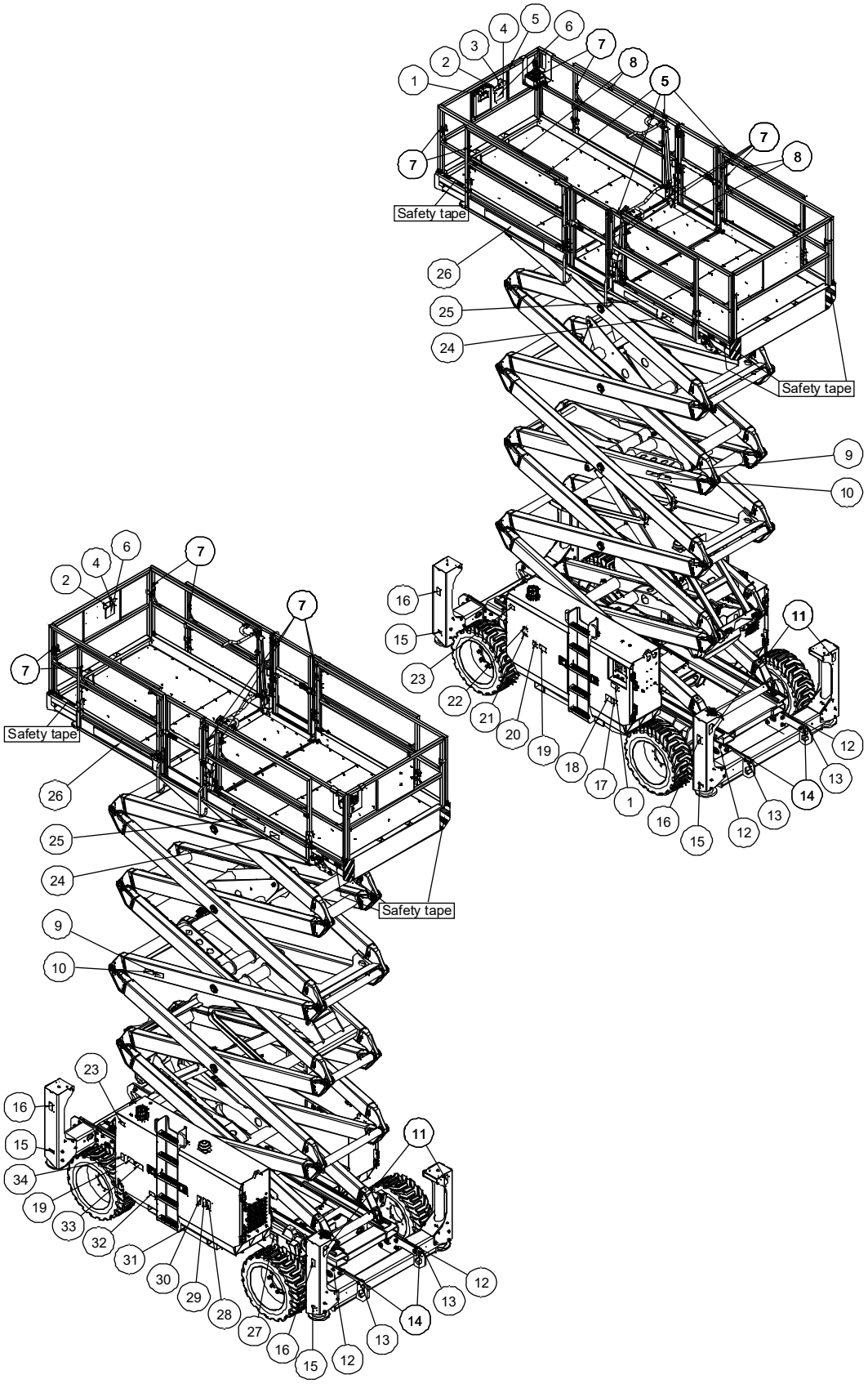

Предупреждающие наклейки

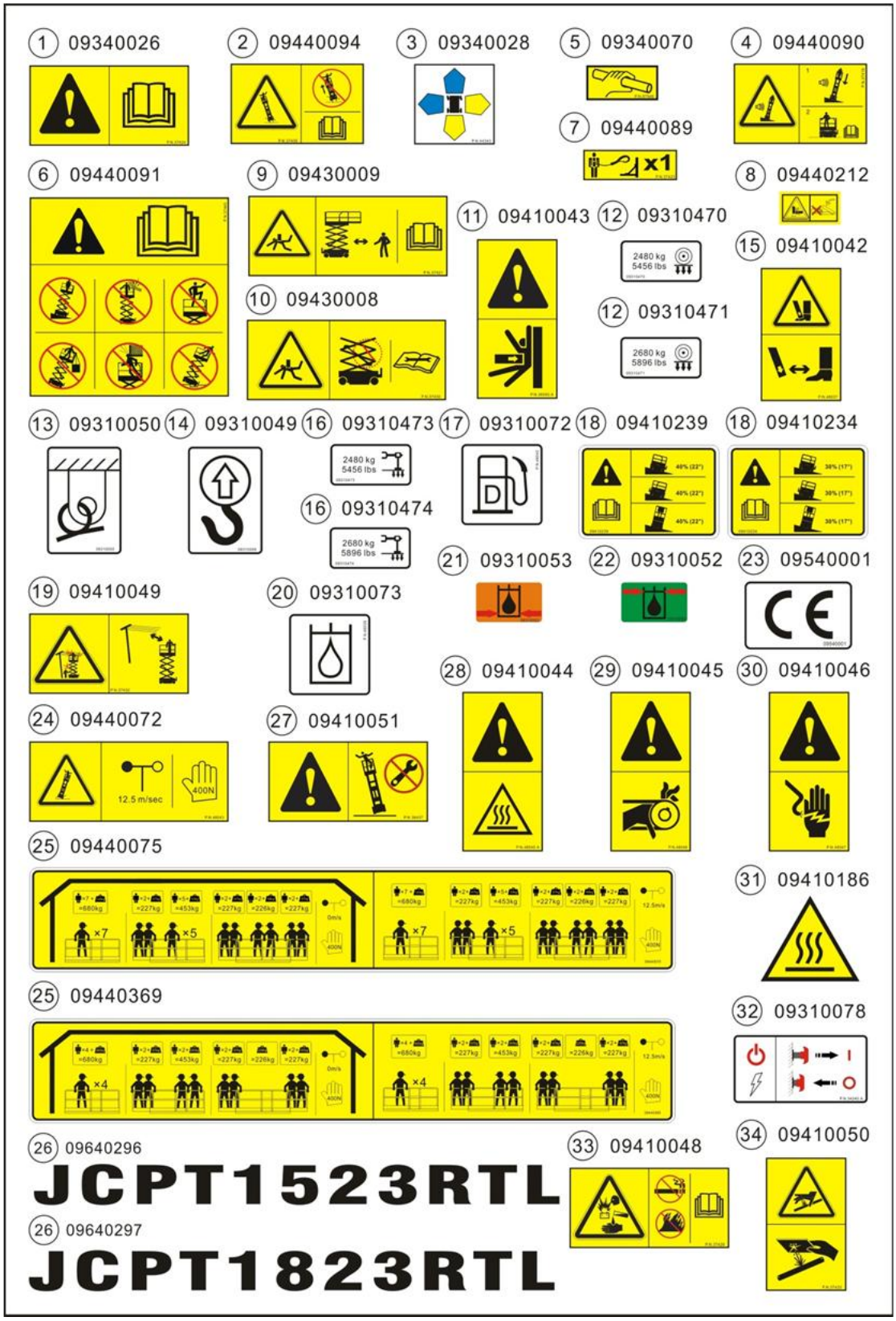

Технические характеристики

Модель: JCPT1523RTL

Максимальная рабочая высота	15 м
Максимальная высота подъема платформы	13 м
Максимальная высота платформы в сложенном состоянии Поручни подняты	2,98 м
Максимальная высота платформы в сложенном состоянии Поручни сложены	2,28 м
Ширина, стандартные шины	2,27 м
Длина со сложенной платформой Модели без аутригеров	3,98 м
Длина со сложенной платформой Модели с аутригерами	4,88 м
Стандартные размеры платформы Длина x ширина платформы	3,98 м × 1,83 м
Размеры платформы в разложенном состоянии Длина x ширина платформы	4,88 м × 1,83 м
Длина выдвижной консоли платформы	1,43 м, 1,16 м
Максимальная грузоподъемность	680 кг
Максимальная скорость ветра	12,5 м/с
Колесная база	2,86 м
Радиус поворота (внешний)	5,2 м
Радиус поворота (внутренний)	2,35 м
Дорожный просвет	30 см
Масса	(Смотрите заводскую табличку)
Масса машины зависит от комплектации	
Органы управления	Пропорционального типа
Розетка переменного тока на платформе	Стандартного вида

Максимальное давление в гидросистеме	240 бар
Размеры шин, стандартные модели	315/55/D20
Уровень воздушного шума	＜80 дБ
Максимальный уровень шума при нормальной работе подъемника (А-взвеш.)	
Максимальный преодолимый уклон	40%
Максимальный уклон при работе	X-2°, Y-3°
Скорость движения	
Максимальная, в сложенном состоянии	5,0 км/ч
Максимальная, с поднятой платформой	1,0 км/ч
Параметры воздействия на поверхность	
Нагрузка на колеса, максимальная	2480 кг
Нагрузка на аутригер, максимальная (при наличии)	2480 кг
Давление колеса на контактную поверхность	8.83 кг/см^2 813 кПа
Давление на занимаемую площадь	950 кг/м^2 9.3 кПа

Примечание: Указанные значения нагрузки на поверхность являются приблизительными и даются без учета различных вариантов комплектации машины. Разрешается использовать только с надлежащим коэффициентом безопасности.

Dingli постоянно работает над усовершенствованием своей продукции. Характеристики продуктов могут быть изменены без предварительного уведомления.

Технические характеристики

Модель: JCPT1823RTL

Максимальная рабочая высота	18 м
Максимальная высота подъема платформы	16 м
Максимальная высота платформы в сложенном состоянии Поручни подняты	3,19 м
Максимальная высота платформы в сложенном состоянии Поручни сложены	2,49 м
Ширина, стандартные шины	2,27 м
Длина со сложенной платформой	4,88 м
Стандартные размеры платформы Длина x ширина платформы	3,98 м × 1,83 м
Размеры платформы в разложенном состоянии Длина x ширина платформы	4,88 м × 1,83 м
Длина выдвижной консоли платформы	1,43 м, 1,16 м
Максимальная грузоподъемность	680 кг
Максимальная скорость ветра	12,5 м/с
Колесная база	2,86 м
Радиус поворота (внешний)	5,2 м
Радиус поворота (внутренний)	2,35 м
Дорожный просвет	30 см
Масса (Смотрите заводскую табличку)	
Масса машины зависит от комплектации	
Органы управления	Пропорционального типа
Розетка переменного тока на платформе	Стандартного вида
Максимальное давление в гидросистеме	240 бар

Размеры шин, стандартные модели	315/55/D20
Уровень воздушного шума	＜80 дБ
Максимальный уровень шума при нормальной работе подъемника (А-взвеш.)	
Максимальный преодолимый уклон	30%
Максимальный уклон при работе	X-2°, Y-3°
Скорость движения	
Максимальная, в сложенном состоянии	5,0 км/ч
Максимальная, с поднятой платформой	1,0 км/ч
Параметры воздействия на поверхность	
Нагрузка на колеса, максимальная	2680 кг
Нагрузка на аутригер, максимальная (при наличии)	2680 кг
Давление колеса на контактную поверхность	9.0 кг/см^2 878 кПа
Давление на занимаемую площадь	1026 кг/м^2 10.1 кПа

Примечание: Указанные значения нагрузки на поверхность являются приблизительными и даются без учета различных вариантов комплектации машины. Разрешается использовать только с надлежащим коэффициентом безопасности.

Dingli постоянно работает над усовершенствованием своей продукции. Характеристики продуктов могут быть изменены без предварительного уведомления.

Органы управления

Нижняя панель управления

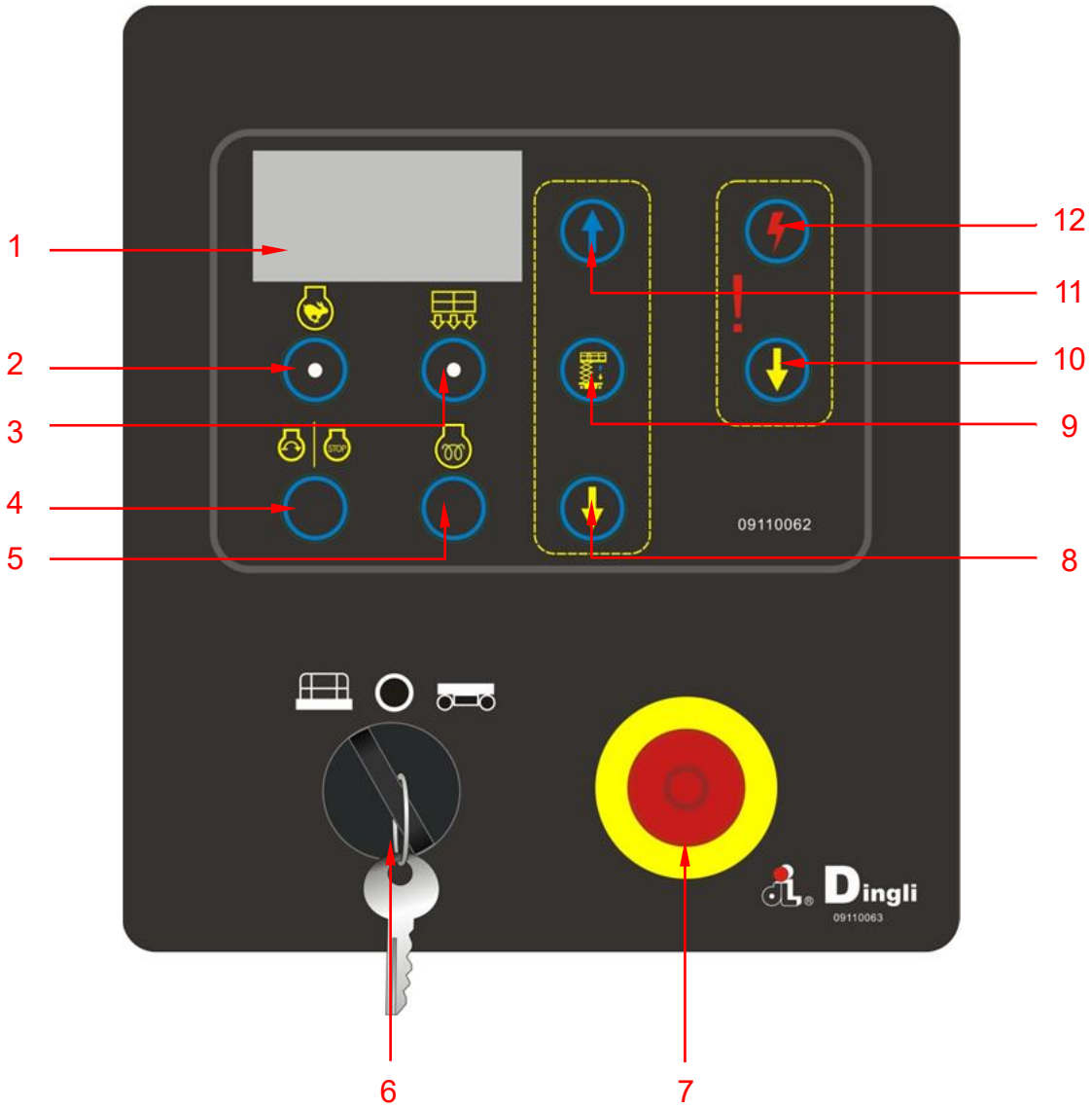

1 Дисплей

2 Кнопка скоростного режима двигателя

3 Световой индикатор перегрузки

4 Кнопка включения/самовыключения двигателя

5 Кнопка свечи подогрева двигателя

6 Выключатель с ключом

7 Красная кнопка аварийного останова

8 Кнопка опускания платформы

9 Кнопка включения функций подъемника

10 Кнопка аварийного опускания платформы

11 Кнопка подъема платформы

12 Кнопка включения аварийного опускания платформы

Нижняя панель управления

1 Дисплей

Данные диагностики

2 Кнопка скоростного режима двигателя

Позволяет выбирать скорость работы двигателя на холостом ходу. Включенный световой индикатор указывает на то, что выбран режим высокой скорости. Выключенный световой индикатор указывает на то, что выбран режим низкой скорости.

3 Индикатор перегрузки

Световой индикатор горит при перегрузке.

4 Кнопка включения/самовыключения двигателя

При нажатии данной кнопки происходит включение или самовыключение двигателя.

5 Кнопка свечи подогрева двигателя

При нажатии этой кнопки включается подогрев двигателя.

6 Переключатель с ключом

При установке переключателя с ключом в положение «Платформа» включается панель управления, расположенная на платформе.

При установке переключателя с ключом в положение «ВЫКЛ» машина выключается.

При установке переключателя с ключом в нижнее положение включается нижняя панель управления.

7 Кнопка аварийного останова

Для отключения всех функций нажмите красную кнопку аварийного останова. Для управления оборудованием поверните красную кнопку аварийного останова по часовой стрелке в положение «включено».

8 Кнопка опускания платформы

При нажатии этой кнопки происходит опускание платформы

9 Кнопка включения функций

При нажатии этой кнопки становится возможным выполнение функций подъемника.

10 Кнопка аварийного опускания платформы

При нажатии этой кнопки происходит опускание платформы

11 Кнопка подъема платформы

При нажатии этой кнопки происходит подъем платформы

12 Кнопка включения аварийного опускания платформы

Нажмите эту кнопку, чтобы активировать функцию аварийного опускания.

Органы управления

Панель управления на платформе

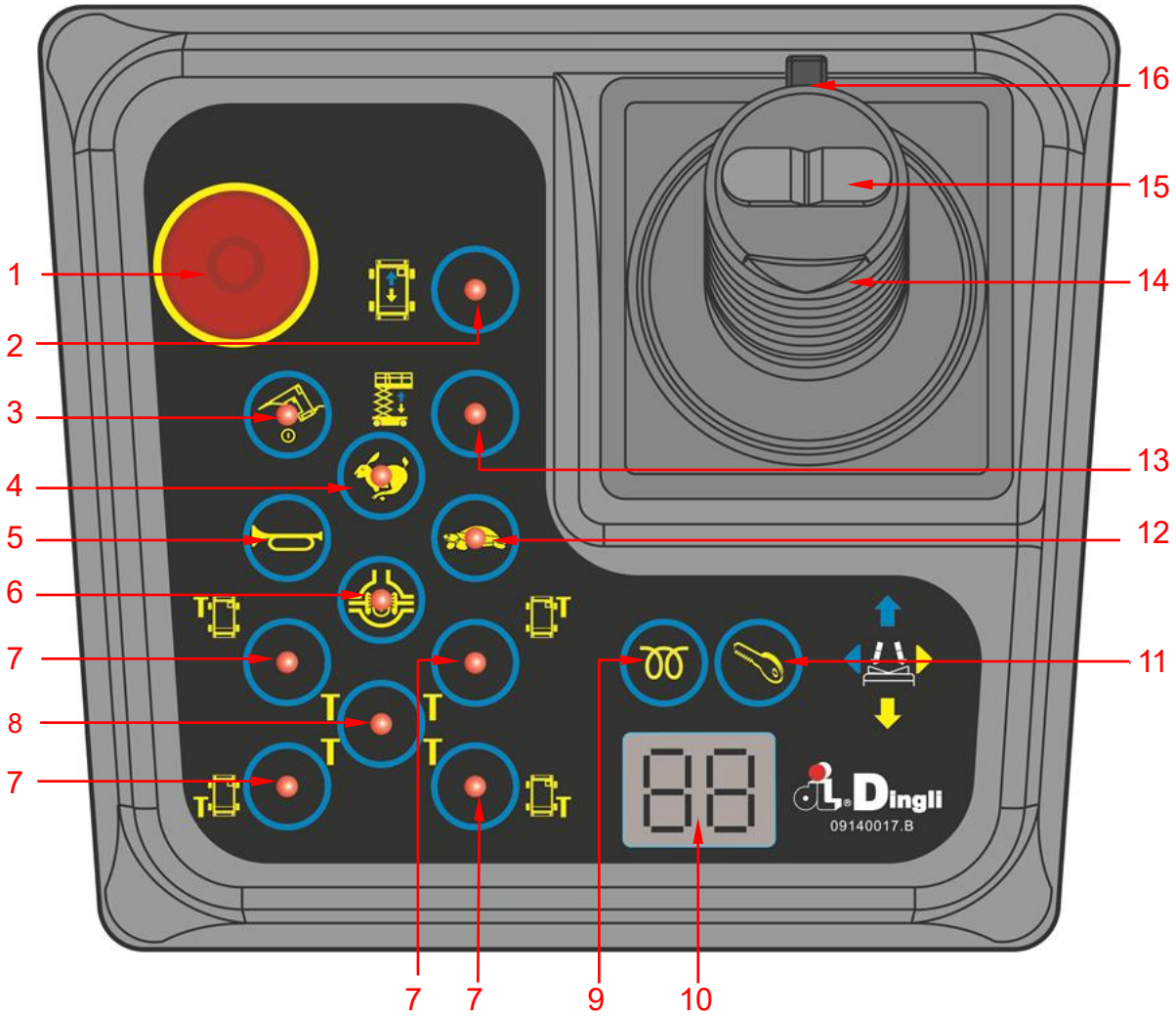

1 Красная кнопка аварийного останова

2 Кнопка выбора функции движения

3 Кнопка выбора генератора (при его наличии)

4 Кнопка выбора высокоскоростного режима двигателя

5 Выключатель звукового сигнала

6 Кнопка включения устройства блокировки дифференциала

7 Кнопка включения функций аутригеров

8 Кнопка автоматического выравнивания

9 Кнопка свечи подогрева двигателя

10 Светодиодный экран для отображения показаний

11 Кнопка включения/самовыключения двигателя

12 Кнопка выбора низкоскоростного режима двигателя

13 Кнопка выбора режима подъема

14 Ручка пропорционального управления

15 Кулисный переключатель

16 Переключатель включения функций

Панель управления на платформе

1 Кнопка аварийного останова

Для отключения всех функций нажмите красную кнопку аварийного останова. Для управления машиной вытяните красную кнопку аварийного останова в положение «включено».

2 Кнопка выбора режима движения

Нажмите эту кнопку, чтобы активировать движение.

3 Кнопка выбора генератора (при его наличии)

При нажатии этой кнопки включается генератор. При этом будет гореть световой индикатор. При повторном нажатии этой кнопки генератор выключится.

4 Кнопка выбора высокоскоростного режима двигателя

Позволяет выбирать скорость работы двигателя на холостом ходу. Включенный световой индикатор указывает на то, что выбран режим высокой скорости.

5 Выключатель звукового сигнала

Нажмите для подачи звукового сигнала.

Отпустите кнопку — звуковой сигнал прекратится.

6 Кнопка включения устройства блокировки дифференциала

Нажмите и удерживайте кнопку для включения функции блокировки дифференциала.

7 Кнопка включения функций аутригеров

Нажмите эту кнопку, чтобы поднять или опустить отдельные аутригеры.

8 Кнопка автоматического выравнивания

Нажмите эту кнопку, чтобы активировать автоматическое выравнивание.

9 Кнопка свечи подогрева двигателя (при ее наличии)

При нажатии этой кнопки включается подогрев двигателя.

10 Светодиодный экран для отображения показаний

Данные диагностики.

11 Кнопка включения/самовыключения двигателя

При нажатии данной кнопки происходит включение или самовыключение двигателя.

12 Кнопка выбора низкоскоростного режима двигателя

Позволяет выбирать скорость работы двигателя на холостом ходу. Включенный световой индикатор указывает на то, что выбран режим низкой скорости.

13 Кнопка выбора режима подъема

При нажатии этой кнопки становится возможным выполнение функций подъемника.

14 Ручка пропорционального управления

Функция подъема: Нажмите и удерживайте переключатель включения

Органы управления

функций, чтобы включить функцию подъема на ручке управления платформой. Переместите ручку управления в направлении, указанном синей стрелкой, и платформа поднимется. Переместите ручку управления в направлении, указанном желтой стрелкой, и платформа опустится. Если платформа опускается, должен звучать сигнал опускания.

Функция привода: Нажмите и удерживайте переключатель включения функций, чтобы включить функцию привода на ручке управления платформой. Переместите ручку управления в направлении, указанном синей стрелкой на панели управления, и машина будет двигаться в направлении, указанном синей стрелкой. Переместите ручку управления в направлении, указанном желтой стрелкой на панели управления, и машина будет двигаться в направлении, указанном желтой стрелкой.

Порядок раскладывания и складывания аутригеров. Нажмите и удерживайте переключатель включения функций, чтобы включить функцию раскладывания и складывания аутригеров на ручке управления платформой. Переместите ручку управления в направлении, указанном желтой стрелкой, и аутригеры разложатся. Переместите ручку управления в направлении, указанном синей стрелкой, и аутригеры сложатся.

15 Кулисный переключатель

Чтобы активировать функцию рулевого управления, нажмите тумблер в любом направлении.

16 Переключатель включения функций

Нажмите и удерживайте переключатель включения функций, чтобы активировать функцию движения/подъема.

Осмотр оборудования перед началом работы

Перед началом эксплуатации следует:

√ Изучить и отработать принципы безопасной эксплуатации, содержащиеся в руководстве.

1 Опасных ситуаций следует избегать.

2 Перед началом работы всегда следует проводить осмотр оборудования.

Необходимо изучить и усвоить порядок выполнения проверки перед началом работы, прежде чем переходить к следующему разделу.

3 Необходимо произвести осмотр рабочего места.

4 Перед использованием машины необходимо обязательно проверить ее работоспособность.

5 Подъемник следует использовать строго по назначению.

Основные положения

Выполнение операции проверки перед началом работы и техническое обслуживание входят в зону ответственности оператора.

Предварительный осмотр — это визуальный осмотр машины, выполняемый оператором до начала рабочей смены. Инспекция предназначена для того, чтобы увидеть визуально возможные неисправности машины, прежде, чем оператор приступит к выполнению работ.

Предварительный осмотр также помогает определить, требуются ли стандартные процедуры технического обслуживания. Оператор может осуществлять только текущее техническое обслуживание элементов, указанных в данном руководстве.

Сверяясь со списком, приведенным на следующей странице, проверьте каждый из указанных в нем элементов.

Если обнаружено повреждение или любое несанкционированное изменение от заводского, то машина должна быть помечена меткой и быть выведена из работы.

Ремонт машины производится только квалифицированным специалистом, согласно спецификации изготовителя. После завершения ремонта, необходимо выполнить предоперационные инспекции снова, прежде чем приступать к работе.

Плановое обслуживание должно осуществляться квалифицированным персоналом, уполномоченным производителем согласно требованиям, перечисленным в данном руководстве.

Осмотр оборудования перед началом работы

Осмотр оборудования перед началом работы

- ☐ Убедиться, что руководство по эксплуатации находится в месте хранения на подъемнике и что оно в читабельном виде.
- ☐ Убедитесь, что все предупредительные наклейки на месте и четко видны. См. раздел «Наклейки».
- ☐ Убедитесь в отсутствии утечек масла из двигателя; проверьте надлежащий уровень масла. При необходимости, долейте масло. См. раздел «Техническое обслуживание».
- ☐ Убедитесь в отсутствии утечек гидравлического масла; проверьте надлежащий уровень масла. При необходимости долейте масло. См. раздел «Техническое обслуживание».
- ☐ Произведите осмотр на предмет утечек охлаждающей жидкости и проверьте ее уровень. При необходимости произвести долив охлаждающей жидкости. См. раздел «Техническое обслуживание».
- ☐ Проверьте аккумуляторную батарею на предмет утечки; убедитесь в надлежащем уровне электролита. При необходимости, долейте дистиллированную воду. См. раздел «Техническое обслуживание».
- ☐ **Прежде чем приступить к эксплуатации машины после длительного простоя обязательно проводите предэксплуатационные проверки.**

Проверьте следующие узлы на работоспособность и неисправности, неправильную установку, износ:

- ☐ Электрические компоненты, внутреннюю проводку и электрические кабели
- ☐ Гидравлические шланги, фитинги, цилиндры и коллекторы
- ☐ Топливный и гидравлический баки
- ☐ Двигатели привода
- ☐ Противоизносные накладки
- ☐ Шины и колесные диски
- ☐ Двигатель и связанные с ним элементы
- ☐ Выключатели и сигнализацию
- ☐ Гайки, болты и другие крепежные элементы.
- ☐ Элементы защиты платформы от перегрузок
- ☐ Воротца платформы
- ☐ Маячок (при его наличии)
- ☐ Страховочная опора
- ☐ Консоль (консоли) платформы
- ☐ Элементы ножничного механизма
- ☐ Джойстик верхней панели управления
- ☐ Генератор (при его наличии)
- ☐ Кожухи и опорные подошвы аутригеров (при их наличии)

Проверьте подъемник на предмет наличия:

Осмотр оборудования перед началом работы

- ☐ Трещин в сварных швах или конструктивных элементах
- ☐ Вмятин или иных повреждений корпуса
- ☐ Убедитесь, что все структурные и другие важные элементы находятся на месте, а все соответствующие крепежные элементы и штифты установлены и правильно затянуты.

Примечание: Если для осмотра оборудования требуется поднять платформу, убедитесь в том, что страховочная опора установлена в надлежащее положение. См. раздел «Руководство по использованию в работе».

Осмотр зоны работы

Перед началом эксплуатации следует:

☑ Изучить и отработать принципы безопасной эксплуатации, содержащиеся в руководстве.

1 Опасных ситуаций следует избегать.

2 Перед началом работы всегда следует проводить осмотр оборудования.

3 Необходимо произвести осмотр рабочего места.

Всегда выполняйте функциональные тесты до момента начала использования.

4 Перед использованием машины необходимо обязательно проверить ее работоспособность.

5 Подъемник следует использовать строго по назначению.

Основные положения

Инспекция рабочей зоны помогает определить, подходит ли она для безопасной эксплуатации с рабочего места оператора. Эта операция должна быть выполнена до перемещения машины на место проведения работ.

Оператор обязан прочитать и запомнить опасности, существующие на рабочем месте, и затем следить за ними, избегая их при перемещении, настройке и эксплуатации машины.

Осмотр зоны работы

Следует обращать внимание на следующие факторы опасности и избегать их:

- уступы или ямы на поверхности;
- неровности поверхности, препятствия или мусор;
- наклонные участки поверхности;
- неустойчивые или скользкие участки поверхности;
- расположенные на высоте помехи и провода высокого напряжения;
- опасные места;
- участки поверхности, неспособные выдержать любые нагрузки, создаваемые машиной;
- ветер и погодные условия;
- присутствие посторонних лиц;
- другие потенциально опасные обстоятельства.
- высоты свыше 1000 м.

Проверка работоспособности

Перед началом эксплуатации следует:

√ Изучить и отработать принципы безопасной эксплуатации, содержащиеся в руководстве.

1 Опасных ситуаций следует избегать.

2 Перед началом работы всегда следует проводить осмотр оборудования.

3 Необходимо произвести осмотр рабочего места.

4 Перед использованием машины необходимо обязательно проверить ее работоспособность.

Прежде чем перейти к следующему разделу, изучите и уясните функциональные тесты.

5 Подъемник следует использовать строго по назначению.

Основные положения

Функциональные тесты предназначены для обнаружения неисправности перед тем, как машина будет введена в эксплуатацию.

Оператор должен следовать пошаговым инструкциям для проверки всех функций машины.

Неисправная машина никогда не должна использоваться. Если обнаружены неполадки, машина должна быть помечена меткой и выведена из работы. Ремонт машины производится только квалифицированным специалистом, согласно спецификации изготовителя.

После завершения ремонта, оператор должен выполнить предоперационные инспекции и функциональные тесты перед началом работ.

Проверка работоспособности

С нижней панели управления

1 Выберете зону для испытаний и убедитесь, что она является безопасной.

2 Переведите главный выключатель питания в положение «ВКЛ».

3 Поверните переключатель с ключом в положение для управления с нижней панели.

4 Вытяните красную кнопку аварийного останова на платформе в положение «включено».

5 Посмотрите на дисплей на нижней панели управления.

⊙ Результат: Экран включится, на нем отобразится сообщение о готовности системы.

6 Включите двигатель. См. раздел «Руководство по использованию в работе».

Проверка аварийного останова

7 Нажмите красную кнопку аварийного останова нижнего пульта.

⊙ Результат: Двигатель должен выключиться, не должна выполняться ни одна функция.

8 Вытяните красную кнопку аварийного останова в положение «включено». Включите двигатель.

Проверка переключателя подъема и опускания и кнопки включения функций

В центральной системе предусмотрен зуммер с различной частотой звука. При спуске звучит тревожный сигнал с частотой 60 звуковых сигналов в минуту. При задержке спуска звучит тревожный сигнал с частотой 180 звуковых сигналов в минуту. При наклонном положении машины подается прерывистый сигнал тревоги с частотой 180 импульсов в минуту. Также доступна дополнительная тревога в виде автомобильного сигнала.

9 Не нажимайте кнопку включения функций подъема. Нажмите и удерживайте переключатель перемещения платформы вверх/вниз.

⊙ Результат: не должна работать ни одна из функций машины.

10 Нажмите и удерживайте кнопку включения функций подъема. Нажмите и удерживайте кнопку подъема платформы.

⊙ Результат: платформа должна подняться.

11 Нажмите и удерживайте кнопку включения функций подъема. Нажмите и удерживайте кнопку опускания платформы.

⊙ Результат: Платформа должна опуститься, при этом должен звучать сигнал опускания. Платформа остановится на высоте примерно 3,0 м от уровня земли. Прозвучит сигнал задержки спуска.

Примечание: Убедитесь в том, что под платформой нет людей и помех, прежде чем продолжить работу.

12 Нажмите и удерживайте кнопку включения функций подъема. Нажмите и удерживайте кнопку опускания платформы.

⊙ Результат: платформа должна опуститься до конца. Пока платформа опускается, должен звучать сигнал задержки спуска.

Проверка работы вспомогательного механизма опускания

13 Включите функцию подъема и поднимите платформу примерно на 60 см.

14 Нажмите кнопку аварийного останова, чтобы выключить двигатель.

15 Вытяните кнопку аварийного останова на нижней панели в положение «включено».

16 Нажмите и удерживайте кнопку включения функций подъема. Нажмите и удерживайте кнопку опускания платформы.

⊙ Результат: платформа должна опуститься.

17 Включите двигатель.

Проверка функции аварийного опускания

18 Включите функцию подъема и поднимите платформу примерно на 60 см.

19 Нажмите кнопку аварийного останова, чтобы выключить двигатель.

20 Вытяните кнопку аварийного останова на нижней панели в положение «включено».

21 Нажмите и удерживайте кнопку включения аварийного опускания платформы. Нажмите и удерживайте кнопку аварийного опускания платформы.

⊙ Результат: платформа должна опуститься.

22 С помощью переключателя с ключом выберите панель управления, находящуюся на платформе, и включите двигатель.

Управление с платформы

Проверка аварийного останова

23 Нажмите красную кнопку аварийного останова на панели управления, находящейся на платформе, приведя в положение «ВЫКЛ».

⊙ Результат: не должна работать ни одна из функций машины.

24 Вытяните красную кнопку аварийного останова в положение «включено».

⊙ Результат: должен загореться светодиодный индикатор.

Проверка звукового сигнала

25 Нажмите кнопку звукового сигнала.

⊙ Результат: прозвучит звуковой сигнал.

Проверка переключателя подъема и опускания и кнопки включения функций

26 Включите двигатель.

27 Не держитесь за переключатель включения функций на ручке управления.

28 Медленно переместите ручку управления сначала в направлении, указанном синей стрелкой, затем в направлении, указанном желтой стрелкой.

⊙ Результат: не должна работать ни одна из функций машины.

29 Нажмите кнопку выбора подъема.

Проверка работоспособности

30 Нажмите и удерживайте в нажатом положении переключатель включения функций на ручке управления.

31 Медленно переместите ручку управления в направлении, указанном синей стрелкой.

⊙ Результат: платформа должна подняться.

32 Отпустите ручку управления.

⊙ Результат: платформа должна прекратить подъем.

33 Нажмите и удерживайте в нажатом положении переключатель включения функций. Медленно переместите ручку управления в направлении, указанном желтой стрелкой.

⊙ Результат: платформа должна опуститься. Если платформа опускается, должен звучать сигнал опускания.

Проверка рулевого управления

Примечание: Выполняя проверку функций рулевого управления и движения, встаньте на платформу, обратившись лицом к рулевому концу машины.

34 Нажмите кнопку выбора режима движения машины. Должна загореться индикаторная лампа.

35 Нажмите и удерживайте в нажатом положении переключатель включения функций на ручке пропорционального управления. Переведите кулисный переключатель в верхней части ручки пропорционального управления в направлении, указанном синим треугольником на панели управления.

⊙ Результат: управляющие колеса должны повернуться в направлении, указанном синим треугольником на панели управления.

36 Нажмите и удерживайте в нажатом положении переключатель включения функций на ручке пропорционального управления. Переведите кулисный переключатель в направлении, указанном желтым треугольником на панели управления.

⊙ Результат: управляющие колеса должны повернуться в направлении, указанном желтым треугольником на панели управления.

Проверка движения и тормозов

37 Нажмите и удерживайте в нажатом положении переключатель включения функций на ручке пропорционального управления.

38 Медленно переместите ручку пропорционального управления в направлении, указанном синей стрелкой на панели управления, пока машина не начнет двигаться, затем верните ручку пропорционального управления в центральное положение.

⊙ Результат: машина должна начать движение в направлении, указанном синей стрелкой на панели управления, а затем резко остановиться.

39 Нажмите и удерживайте в нажатом положении переключатель включения функций на ручке пропорционального управления.

40 Медленно переместите ручку пропорционального управления в направлении, указанном желтой стрелкой на панели управления, пока машина не начнет двигаться, затем верните ручку пропорционального управления в центральное положение.

☉ Результат: машина должна начать движение в направлении, указанном желтой стрелкой на панели управления, а затем резко остановиться.

Примечание: Тормоза должны обеспечивать удержание машины на любом уклоне, который она способна преодолеть.

Проверка ограничения скорости движения

41 Нажмите кнопку выбора подъема. Поднимите платформу примерно на 3 метра от земли.

42 Нажмите кнопку выбора функции привода

43 Нажмите и удерживайте переключатель включения функций на ручке пропорционального управления, затем медленно переместите ручку пропорционального управления в положение полного хода.

☉ Результат: Максимально достижимая скорость движения при поднятой платформе не должна превышать 28 см/с.

¤ Результат: Если скорость движения с поднятой платформой превышает 28 см/с, немедленно пометьте и снимите оборудование с эксплуатации.

Проверка работы датчика наклона

Примечание: Настоящая проверка выполняется на земле с помощью контроллера платформы. Запрещается стоять на платформе.

44 Полностью опустите платформу машины.

45 Поднимите оба колеса, расположенные на одном борту, на брусок высотой 12 см.

46 Поднимите платформу примерно на 3,0 метра от земли.

☉ Результат: Платформа должна остановиться; включится прерывистый звуковой сигнал с частотой 180 импульсов в минуту. На индикаторе управления платформой должен отображаться знак «LL».

47 Нажмите кнопку выбора движения.

48 Нажмите и удерживайте в нажатом положении переключатель включения функций на ручке управления.

49 Переместите ручку пропорционального управления сначала в направлении, указанном синей стрелкой, затем в направлении, указанном желтой стрелкой.

☉ Результат: функция движения не должна действовать ни в одном направлении.

50 Нажмите кнопку включения функций подъема.

51 Опустите платформу и переместите машину с бруска.

Проверка верхнего концевого выключателя и аутригеров (для JCPT1823RTL)

Примечание: Настоящая проверка выполняется на земле с помощью контроллера платформы. Запрещается стоять на платформе.

52 Нажмите и удерживайте в нажатом положении переключатель включения функций на ручке пропорционального управления. Поднимите платформу вверх.

Проверка работоспособности

⊙ Результат: Платформа должна подняться на высоту 11 м , после чего остановиться. Платформа должна подняться на высоту 11 м только при условии, что аутригеры опущены.

53 Нажмите кнопку выбора подъема.

54 Опустите платформу. В том случае, если платформа поднята над землей более чем на 3 м, аутригеры не опустятся.

55 Полностью опустите платформу.

56 Нажмите и удерживайте кнопку автовыравнивания.

57 Нажмите и удерживайте в нажатом положении переключатель включения функций. Переместите ручку управления в направлении, указанном желтой стрелкой. Аутригеры опустятся и выровняют машину относительно горизонтали. По завершении выравнивания машины прозвучит звуковой сигнал.

58 Поднимите платформу вверх.

⊙ Результат: Платформа должна подняться до конца.

59 Опустите платформу.

Проверка работы вспомогательного механизма опускания

60 Нажмите и удерживайте переключатель включения функций, затем поднимите платформу примерно на 60 см.

61 Нажмите кнопку аварийного останова, чтобы выключить двигатель.

62 Вытяните красную кнопку аварийного останова в положение «включено».

63 Нажмите и удерживайте в нажатом положении переключатель включения функций. Переместите ручку управления в направлении, указанном желтой стрелкой.

⊙ Результат: платформа должна опуститься.

Проверка работы вспомогательного механизма складывания аутригеров

64 Опустите платформу в самое нижнее положение.

65 Оператор должен спуститься на землю и управлять машиной с нижней панели.

66 Нажмите и удерживайте кнопку включения функций подъема. Нажмите и удерживайте кнопку опускания платформы. Нажмите и удерживайте кнопку индикации перегруза.

⊙ Результат: Аутригеры должны сложиться.

Проверка работы стабилизирующей системы

Примечание: Настоящая проверка выполняется на земле с помощью контроллера платформы. Запрещается стоять на платформе.

67 Полностью опустите платформу.

68 Поднимите левое управляющее колесо на рампу высотой 10 см.

69 Поднимите платформу на высоту не менее 3,5 метра.

70 Нажмите кнопку выбора функции привода

71 Переместите ручку управления в направлении, указанном желтой стрелкой.

Проверка работоспособности

⊙ Результат: Левое переднее или правое заднее колесо не касается земли.

72 Нажмите кнопку включения функций подъема.

73 Приведите платформу в сложенное положение, активация приводит в движение машину вперед и назад.

⊙ Результат: Блокировочные цилиндры разблокированы, что позволяет колесу касаться земли

74 Поднимите правое управляющее колесо на рампу высотой 10 см.

75 Поднимите платформу на высоту не менее 3,5 метра.

76 Нажмите кнопку выбора функции привода

77 Переместите ручку управления в направлении, указанном желтой стрелкой.

⊙ Результат: Правое переднее или левое заднее колесо не касается земли.

78 Нажмите кнопку включения функций подъема.

79 Приведите платформу в сложенное положение, активация приводит в движение машину вперед и назад.

⊙ Результат: Блокировочные цилиндры разблокированы, что позволяет колесу касаться земли

Инструкции по эксплуатации

Перед началом эксплуатации следует:

√ Изучить и отработать принципы безопасной эксплуатации, содержащиеся в руководстве.

1 Опасных ситуаций следует избегать.

2 Перед началом работы всегда следует проводить осмотр оборудования.

3 Необходимо произвести осмотр рабочего места.

4 Перед использованием машины необходимо обязательно проверить ее работоспособность.

5 Подъемник следует использовать строго по назначению.

Основные положения

Данная машина представляет собой самоходный гидравлический подъемник, оснащенный механизмом подъема ножничного типа. Создаваемые этим машиной вибрации не представляют опасности для оператора, находящегося на рабочей платформе. Подъемник может использоваться для подъема людей, инструмента и материалов на определенную высоту над уровнем земли, а также для доставки работников на рабочие площадки, расположенные над различными машинами и установками или на них.

Подъемники производятся на заводе-изготовителе, сертифицированном по СМК EN ISO 13849-1/2. Программный инструмент для вычисления уровня производительности под названием SISTEMA также используется для выполнения относительно простых вычислений в подсистеме, служащих для определения общего уровня производительности системы.

Для оценки соответствия фактического уровня производительности требованиям, установленным для элементов безопасности систем управления в соответствии со стандартом EN 280, используются данные о надежности, параметры диагностического покрытия [DC], архитектуры системы [категория], отказам по общей причине и, при необходимости, требования к программному обеспечению.

В разделе «Инструкция по эксплуатации» приведены инструкции по каждому из вопросов работы машины. Выполнение всех правил безопасности и инструкций из руководства оператора является ответственностью оператора.

Используя машину для других целей, кроме подъема персонала, вместе с их инструментами и материалами, для высотно-монтажных работ, станет небезопасным и опасным.

Только обученный и уполномоченный персонал должен быть допущен для управления машиной. Если предполагается управление машиной несколькими

операторами в разное время, все они должны обладать соответствующей квалификацией и придерживаться всех правил техники безопасности и инструкций, содержащихся в руководстве по эксплуатации. Это означает, что каждый новый оператор должен выполнить предоперационные инспекции, функциональные тесты и рабочем месте осмотра перед использованием машины.

Аварийный останов

Нажмите кнопку аварийного останова на нижней или верхней панели управления для полной остановки всех систем подъемника и выключения двигателя.

Ремонт и обслуживание должны производиться при нажатой аварийной клавише.

Включение двигателя

1 Поверните переключатель с ключом на нижней панели управления в нужное положение.

2 Убедитесь, что красные кнопки аварийного останова на обеих панелях управления находятся в положении «ВКЛ».

3 Нажмите кнопку свечи подогрева и удерживайте ее в течение 3-5 секунд.

4 Нажмите кнопку включения двигателя.

Если двигатель на запустится после 15 секунд проворачивания, следует найти и устранить соответствующую неисправность. Повторную попытку включения двигателя можно предпринять через 60 секунд после предыдущей.

При низких температурах (-6°C и ниже), прежде чем приступить к работе, следует прогревать двигатель в течение 5 минут во избежание повреждения гидравлической системы.

Для работы при очень низких температурах (-18°C и ниже) машину необходимо оборудовать устройством холодного пуска. Для пуска двигателя при температурах ниже -18°C может понадобиться дополнительная аккумуляторная батарея.

Управление с нижней панели

1 Поверните переключатель с ключом в положение для управления с нижней панели.

2 Вытяните красную кнопку аварийного останова на платформе в положение «включено».

3 Включите двигатель.

Позиционирование платформы

1 Нажмите кнопку включения функций подъема.

2 Нажмите кнопку подъема/опускания платформы, чтобы включить функцию подъема или опускания.

Функции движения и управления недоступны с нижнего пульта управления.

Выбор скоростного режима двигателя

Нажмите эту кнопку, чтобы выбрать скорость (частоту вращения) двигателя на холостом ходу.

Инструкции по эксплуатации

Управление с платформы

1 Поверните переключатель с ключом в положение для управления с платформы.

2 Вытяните красную кнопку аварийного останова на платформе в положение «включено».

3 Включите двигатель.

Позиционирование платформы

1 Нажмите кнопку выбора подъема.

2 Нажмите и удерживайте в нажатом положении переключатель включения функций на ручке управления.

3 Переместите ручку управления в нужном направлении.

Рулевое управление

1 Нажмите кнопку выбора движения.

2 Нажмите и удерживайте в нажатом положении переключатель включения функций на ручке управления.

3 Позиционируйте рулевые колеса с помощью кнопок на рычаге джойстика.

Движение машины

1 Нажмите кнопку выбора движения.

2 Нажмите и удерживайте в нажатом положении переключатель включения функций на ручке управления.

3 Увеличение скорости: медленно перемещайте ручку управления по направлению от центрального положения.

Уменьшение скорости: медленно перемещайте ручку управления по направлению к центральному положению.

Остановка: Верните ручку управления в центральное положение или отпустите переключатель включения функций.

Для определения направления движения машины см. стрелки на пульте управления на платформе.

Скорость движения машины с поднятой платформой ограничена.

Регулировка скорости движения

Органы управления движением могут работать в двух разных режимах скорости движения. Если горит индикатор на кнопке низкой скорости двигателя, это означает, что включен режим низкой скорости движения. Если горит индикатор на кнопке высокой скорости двигателя, это означает, что включен режим высокой скорости движения.

Движение по наклонным участкам

Сравните характеристики продольного и бокового уклона, приемлемые для машины, и уклон конкретного участка.

JCPT1523RTL

Максимальная степень уклона, сложенное положение 40%, максимальная степень бокового уклона, сложенное положение 40%.

JCPT1823RTL

Максимальная степень уклона, сложенное положение 30%, максимальная степень бокового уклона, сложенное положение 30%.

Примечание: Значение уклона зависит от состояния грунта и достаточности сцепления.

Переведите переключатель скорости движения в положение высокой скорости движения.

Измерение угла наклона

Измерение осуществляется с помощью угломера или посредством следующей процедуры.

Необходимый инструмент:

Уровень

Прямой брусок длиной не менее 1 м

Положите деревянный брусок на наклонный участок.

В конце спуска положите уровень на верхний край бруска и поднимите конец так, чтобы брусок дерева выровнялся.

Удерживая уровень деревянного бруска, измерьте расстояние от нижней части бруска до земли.

Разделите расстояние по рулетке (подъем) на длину деревянного бруска (пробег) и умножьте на 100.

Пример:

Пробег = 3,6 м

Подъем = 0,3 м

0,3 м ÷ 3,6 м = 0,083 × 100 = 8,3 %

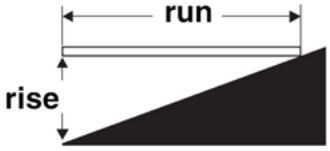

Если угол уклона превышает разрешенный, то необходимо воспользоваться другими средствами транспортировки. См. раздел «Транспортировка и подъем».

Раскладывание и складывание платформы

1 Поднимите запорную ручку выдвижной консоли платформы в горизонтальное положение.

2 Нажмите запорную ручку выдвижной консоли, чтобы выдвинуть консоль в нужное положение.

Запрещается стоять на дополнительной площадке в процессе ее выдвижения.

3 Опустите запорную ручку выдвижной консоли.

Использование вспомогательного механизма опускания

С нижней панели управления

Нажмите и удерживайте кнопку включения функций подъема. Нажмите и удерживайте кнопку опускания платформы.

Управление с платформы

Нажмите кнопку выбора подъема.

Нажмите и удерживайте в нажатом положении переключатель включения функций. Переместите ручку управления в направлении, указанном желтой стрелкой.

Управление с нижней панели с помощью контроллера

Соблюдайте безопасную дистанцию между оператором, машиной и неподвижными объектами.

Убедитесь в прямом положении подъемника, чтобы не перепутать стороны движения.

Инструкции по эксплуатации

Использование аутригеров (при их наличии)

1 Расположите машину под местом проведения требующихся работ.

Примечание: Для использования аутригеров двигатель должен быть включен.

2 Нажмите и удерживайте кнопку автовыравнивания.

3 Нажмите и удерживайте в нажатом положении переключатель включения функций. Переместите ручку управления в направлении, указанном желтой стрелкой. Аутригеры опустятся и выровняют машину относительно горизонтали. По завершении выравнивания машины прозвучит звуковой сигнал.

Если опущен только один аутригер, подсветка на кнопке включения функции подъема/опускания будет включена. Все функции движения и подъема при этом будут выключены.

Индикаторы на кнопке включения функции подъема/опускания и на кнопках управления отдельными аутригерами погаснут после того, как все аутригеры будут разложены и будут прочно опираться на поверхность.

При опущенных аутригерах функция движения машины выключена.

Порядок индивидуального управления отдельными аутригерами

1 Нажмите и удерживайте кнопку или кнопки индивидуального управления для одного или нескольких аутригеров.

2 Нажмите и удерживайте в нажатом положении переключатель включения функций. Переместите ручку управления в направлении, указанном желтой стрелкой. Аутригеры опустятся и выровняют машину относительно горизонтали.

Вспомогательный механизм складывания аутригеров

1 Платформа должна находиться в самой нижней точке. Управление машиной должно осуществляться с нижней панели.

2 Нажмите и удерживайте кнопку включения функций подъема. Нажмите и удерживайте кнопку опускания платформы. Нажмите и удерживайте кнопку индикации перегруза.

⚠WARNING Нельзя использовать аутригеры, упирая их непосредственно в неровную, мягкую поверхность, края ям и участки со значительным уклоном, так как это может привести к опрокидыванию машины, травмам и повреждению оборудования. При работе в вышеописанных условиях под подошвы аутригеров необходимо обязательно подкладывать деревянные доски или стальные пластины, которые должны обеспечивать устойчивость.

Использование страховочной опоры

1 Поднимите платформу примерно на 5,5 метров от земли.

2 Отоприте защелку страховочной опоры, поднимите опору и поверните ее в вертикальное положение. Зафиксируйте страховочную опору.

Примечание: Проследите за тем, чтобы страховочная опора была зафиксирована в вертикальном положении.

3 Опустите платформу так, чтобы страховочная опора была надежно закреплена на тяге.

WARNING Риск повреждения. Держите руки на расстоянии от страховочной опоры при опускании платформы.

WARNING Запрещается устанавливать страховочную опору при нагруженной платформе.

Блокировка машины по окончании работы

1 Выберите для стоянки машины безопасное место - участок с твердой, ровной поверхностью, свободный от препятствий и помех и не использующийся для передвижения людей и транспорта.

2 Опустите платформу.

3 Поверните переключатель с ключом в положение «ВЫКЛ» и извлеките ключ, чтобы не допустить несанкционированного использования машины.

4 Переведите кнопки аварийного останова красного цвета в положение «выключено».

5 Переведите главный выключатель питания в положение «выключено».

6 Поместите под колеса тормозные башмаки.

Указания по транспортировке и подъему

Следующие правила являются обязательными:

- √ Для контроля движения подъемника при его подъеме с помощью крана или вилочного погрузчика должны применяться здравый смысл и надлежащее планирование операции.
- √ Транспортное средство должно быть припарковано на ровной поверхности.
- √ Транспортное средство должно быть закреплено, чтобы предотвратить скатывание во время погрузки на него машины.
- √ Убедитесь, что грузоподъемность транспортного средства, а погрузочные поверхности и цепи или ремни достаточно прочны, чтобы выдержать вес машины. Масса машины указана на паспортной табличке.
- √ При отпускании тормозов машина должно находиться на ровной поверхности или быть закреплена.
- √ Не перемещайте машину по склонам с углом продольного или поперечного уклона выше допустимого. Раздел «Движение по уклону» в разделе «Инструкции по эксплуатации».
- √ Если наклон транспортного средства превышает максимальный наклон, оборудование должно загружаться и выгружаться с помощью лебедки, как описано в инструкции.

Оттормаживание колес при перемещении с помощью лебедки

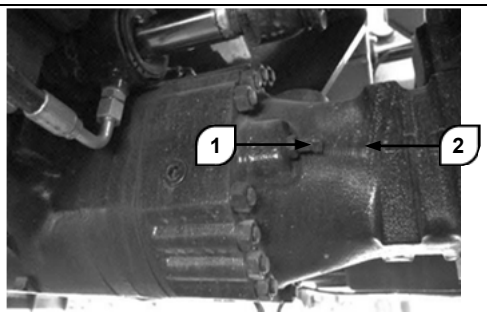

1 Расположиться под машиной рядом с задним мостом.

2 Отвернуть контргайку 1 ходового винта 2.

3 Выключить отрицательный тормоз, затянув ходовой винт так, чтобы его головка была заподлицо с поверхностью.

4 Повторить эту операцию для трех других винтов на том же мосту.

Закрепление на грузовике или прицепе для перевозки

При подготовке к транспортированию всегда блокируйте колеса оборудования.

Уберите и закрепите дополнительные площадки.

Для закрепления на транспортной поверхности используйте точки крепления на шасси.

Используйте минимум четыре цепи или стропы.

Используйте цепи или стропы с достаточной грузоподъемностью.

Перед транспортировкой поверните переключатель с ключом в положение «ВЫКЛ» и извлеките ключ.

Полностью осмотрите машину на предмет наличия незакрепленных частей.

Если перед транспортировкой поручни были сложены, закрепите их стропами.

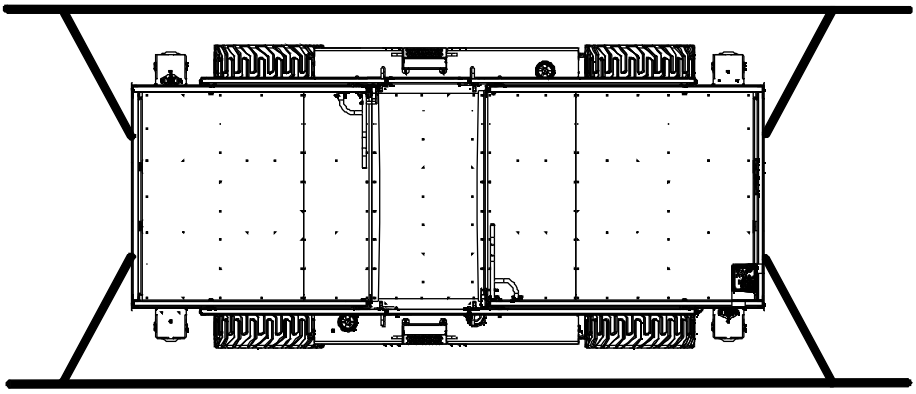

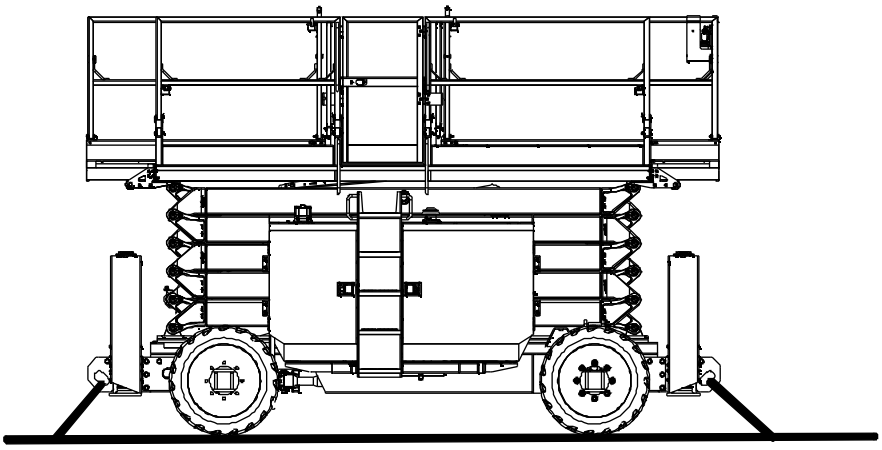

Указания по транспортировке и подъему

Следующие правила являются обязательными:

√ Оснастку и подъем машины должны производить только квалифицированные такелажники.

√ Убедитесь, что грузоподъемность крана, а также погрузочные поверхности и цепи или ремни достаточны, чтобы выдержать вес машины. Масса машины указана на паспортной табличке.

Инструкции по подъему машины

Полностью опустите платформу. Убедитесь, что дополнительные площадки, элементы управления и покрытия надежно закреплены. Удалите с машины все незакрепленные предметы.

`Определите центр тяжести машины с помощью таблицы и рисунка, приведенных на этой странице.

Оснастку крепите только к точкам захвата, отмеченным на машине. На каждом конце машины предусмотрены две точки захвата.

Отрегулируйте оснастку, чтобы предотвратить повреждение машины и обеспечить ее горизонтальное положение.

Центр тяжести	Ось X	Ось Y
JCPT1523RTL без аутригеров	1,95 м	1,0 м
JCPT1523RTL с аутригерами	2,00 м	1,0 м
JCPT1823RTL	2,00 м	1,0 м

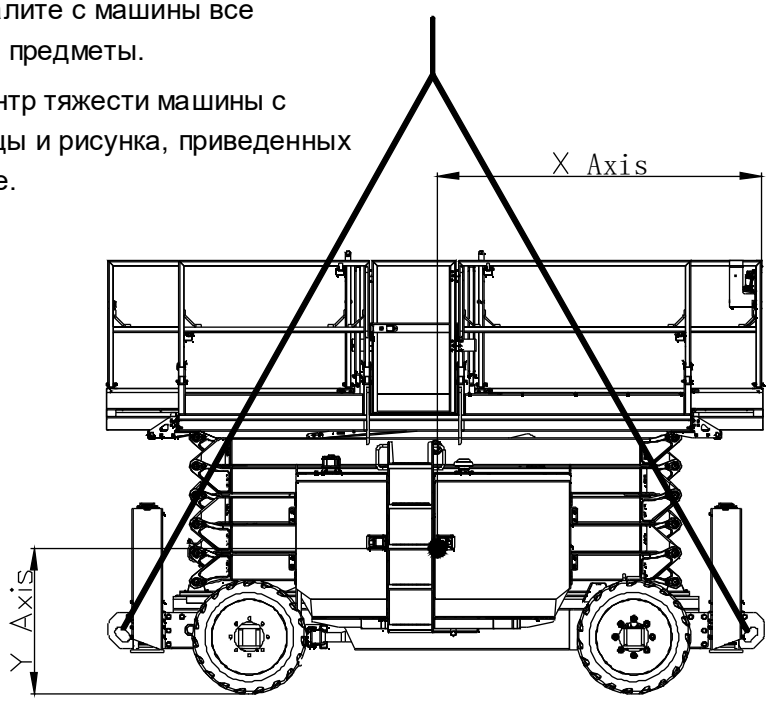

Управление машиной в экстренных ситуациях

1 Использование нижней панели управления

Необходимо знать правила использования в экстренных ситуациях органов управления, расположенных на нижней панели.

Работники, находящиеся на земле, должны хорошо знать рабочие характеристики машины и особенности использования органов управления, расположенных на нижней панели. В ходе подготовки они должны изучить порядок управления машиной, прочитать данный раздел и усвоить содержащуюся в нем информацию и получить практический опыт использования органов управления с имитацией реальных экстренных ситуаций.

2 Действия в ситуациях, когда оператор неспособен управлять машиной

Указания для случаев, когда находящийся на платформе оператор обездвижен, заблокирован или по иной причине неспособен управлять машиной

1) В подобных ситуациях управлять машиной с помощью нижней панели следует ТОЛЬКО с привлечением дополнительных работников и оборудования (кранов, лебедок и т. д.), требующихся для того, чтобы безопасным образом устранить угрозу или экстренную ситуацию.
2) Другие квалифицированные работники, также находящиеся на платформе, могут пользоваться установленными на ней органами управления с использованием главного или вспомогательного источника энергии.

   ЗАПРЕЩАЕТСЯ ПРОДОЛЖАТЬ ЭКСПЛУАТАЦИЮ В СЛУЧАЕ НЕНАДЛЕЖАЩЕЙ РАБОТЫ ОРГАНОВ УПРАВЛЕНИЯ.
3) Необходимо использовать краны, автопогрузчики и другие имеющиеся средства для эвакуации людей с платформы и для восстановления равновесия машины, если это невозможно обеспечить с помощью ее органов управления или в случае их неисправности.

3 Застревание платформы

В том случае, если платформа или стрела застревают или зацепляются за находящиеся наверху конструкции или оборудование, не следует пытаться продолжать использовать нижнюю и верхнюю панели управления, пока работники не будут эвакуированы в безопасное место. Только после этого можно попытаться высвободить платформу с привлечением необходимого числа работников и с использованием необходимого оборудования и оснащения. Недопустимы ситуации, когда при использовании органов управления машиной одно или несколько ее колес отрываются от земли.

4 Проверки и ремонт после аварий

После любой аварийной ситуации необходимо провести тщательную инспекцию машины и проверить правильность выполнения ее функций с использованием сначала нижней панели, а затем панели на платформе. Не следует осуществлять подъем на высоту более 3.5 метров до тех пор, пока все повреждения не будут полностью устранены и не будет полностью восстановлена работоспособность всех органов управления.

Техническое обслуживание

Следующие правила являются обязательными:

- √ Только стандартные действия по техобслуживанию, описанные в настоящем руководстве, могут производиться оператором.
- √ Периодическое обслуживание должно производится только квалифицированным персоналом уполномоченным производителем или его представителем.
- √ Прежде чем приступить к проведению технического обслуживания, работники должны надеть средства защиты - перчатки, защитную обувь, защитные каски и т. д.

Условные обозначения, связанные с техническим обслуживанием

NOTICE В данном руководстве использованы следующие условные обозначения, помогающие передать смысл инструкций. Когда один или несколько символов появляются в начале процедуры обслуживания, он передает значение ниже.

Указывает на необходимость использования инструмента.

Указывает, что необходима установка новых частей.

Указывает на то, что это действие выполняется без предварительного прогрева двигателя.

Указывает на то, что для выполнения этого действия требуется предварительно прогреть двигатель.

Указывает на то, что работы должны производится уполномоченным персоналом дилера или представителя.

Предпродажные проверки

Предпродажные проверки проводятся дилером или представителем производителя.

Сделайте копии отчета о подготовке перед доставкой для каждой проверки. Храните заполненные формы по мере необходимости.

График обслуживания

Есть пять видов проверок технического обслуживания, которые должны выполняться в соответствии с графиком — ежедневно, ежеквартально, раз в полгода, ежегодно и два года. В перечне действий по плановому техническому обслуживанию и в отчете о техническом обслуживании предусмотрены пять граф, озаглавленных «A», «B» и «C», «D» и «E». Следующая таблица поможет определить, какая группа (группы) процедур требуется при проведении той или иной плановой проверки.

Тип обслуживания	Перечень
Ежедневно или каждые 8 часов	A
Один раз в квартал или каждые 250 часов	A+B
Каждые полгода или каждые 500 часов	A+B+C
Ежегодно или каждые 1000 часов	A+B+C+D
Раз в два года или раз в 2000 часов	A+B+C+D+E

Отчет о техническом обслуживании

В отчете о проверках, проводимых в рамках технического обслуживания, приведены контрольные перечни действий, предусмотренных для каждого типа плановых проверок.

Сделайте копии отчета об инспекции технического обслуживания для каждой проверки. Ведение заполненных форм в течение как минимум 4 лет или в соответствии с правилами, установленными работодателем, принятыми на месте производства работ, а также государственными нормами и требованиями.

Техническое обслуживание

Отчет о предпродажных проверках

Основные положения

Является обязанностью дилера выполнить предварительную подготовку подъемника к продаже.

Подготовка перед продажей выполняется до каждой поставки. Инспекция предназначена для того, чтобы увидеть визуально возможные неисправности подъемника прежде, чем он поступит в эксплуатацию.

Нельзя использовать поврежденную или модифицированную машину. Если обнаружен дефект или какие-либо отклонения от заводского состояния, машина должна быть помечена и удалена из эксплуатации.

Ремонт машины производится только квалифицированным специалистом, согласно спецификации изготовителя.

Плановое обслуживание должно осуществляться квалифицированным персоналом, уполномоченным производителем согласно требованиям, перечисленным в данном руководстве.

Инструкции

Воспользуйтесь руководством по эксплуатации для подъемника.

Подготовка к предварительной поставке состоит из завершения предварительного осмотра, пунктов технического обслуживания и его функциональных тестов.

Используйте эту форму для записи результатов. После завершения каждой процедуры проверки поставьте галочку в соответствующей клетке. Следуйте инструкциям в руководстве по эксплуатации.

Если какая-либо проверка получает N, выведите машину из эксплуатации, отремонтируйте и повторно осмотрите ее. После ремонта отметьте поле R.

Условные обозначения

Y = да, проверка пройдена

N = нет, проверка не пройдена

R = отремонтировано

Комментарии

Предпродажный отчет	**Y**	**N**	**R**
Осмотр оборудования перед началом работы завершен			
Процедуры технического обслуживания завершены			
Проверка работоспособности проведена			

Модель
Заводской номер
Дата
Владелец машины
Проверено (напечатано)
Подпись инспектора
Должность инспектора
Инспектирующая компания

Отчет о техническом обслуживании

Модель
Заводской номер
Дата
Почасовая наработка
Владелец машины
Проверено (напечатано)
Подпись инспектора
Должность инспектора
Инспектирующая компания

Инструкции

- Размножьте бланк отчета, чтобы иметь отдельную копию для каждой последующей проверки.
- Выберите соответствующие контрольные списки для типов выполняемых проверок.

☐	Ежедневно или каждые 8 часов:	A
☐	Ежеквартально или каждые 250 часов:	A+B
☐	Каждые полгода или каждые 500 часов:	A+B+C
☐	Ежегодно или каждые 1000 часов:	A+B+C+D
☐	Раз в два года или каждые 2000 часов:	A+B+C+D+E

- После завершения каждой процедуры проверки поставьте галочку в соответствующей клетке.
- Шаг за шагом производите проверки в порядке очередности по перечню.
- Если какая-либо проверка получает метку «N», выведите эту машину из эксплуатации, отремонтируйте и повторно проверьте ее. После ремонта делается отметка в поле R.

Условные обозначения

Y = да, приемлемо

N = нет, вывести из эксплуатации

R = отремонтировано

Перечень A	**Y**	**N**	**R**
A-1 Проверка наличия руководства и наклеек			
A-2 Предпродажные проверки			
A-3 Проверка аккумуляторных батарей			
A-4 Проверка уровня моторного масла			
A-5 Проверка уровня гидравлического масла			
A-6 Проверка уровня охлаждающей жидкости			
A-7 Функциональные проверки			
A-8 Техническое обслуживание двигателя			
A-9 Техническое обслуживание приводной оси			
Выполняется после 40 часов работы:			
A-10 30-дневное сервисное обслуживание			
Выполняется после 50 часов работы:			
A-11 Техническое обслуживание двигателя			

Перечень B	**Y**	**N**	**R**
B-1 Аккумуляторная батарея			
B-2 Электропроводка			
B-3Шины и колеса			
B-4 Масло в дифференциалах (проверка)			

Техническое обслуживание

B-5 Масло в колесных редукторах (проверка)			
B-6 Масло в коробке отбора мощности (проверка)			
B-5 Регулировка тормозов			
B-6 Шины и колесные диски			
B-7 Переключатель с ключом			
B-8 Аварийный останов			
B-9 Звуковой сигнал			
B-10 Тормоза			
B-11 Скорость движения — в сложенном положении			
B-12 Скорость движения — в поднятом положении			
B-13 Проверка состава гидравлического масла			
B-14 Моторное масло и фильтр (замена)			
A-15 Техническое обслуживание двигателя			
B-16 Техническое обслуживание приводной оси			
Перечень C	**Y**	**N**	**R**
C-1 Перегрузка платформы			
C-2Техническое обслуживание двигателей			
C-3Ремонт приводного моста			
Перечень D			
D-1 Противоизносные накладки ножничных рычагов			
D-2 Оттормаживание колес			
D-3 Масло в дифференциалах - замена			
D-4 Масло в колесных редукторах (замена)			

D-5 Масло в коробке отбора мощности			
D-6 Техническое обслуживание двигателя			
D-7 Техническое обслуживание приводной оси			
Перечень E	**Y**	**N**	**R**
E-1 Проверка или замена гидравлического масла.			
Выполняется каждые 2000 часов работы:			
E-2 Техническое обслуживание двигателя			
Выполняется каждые 3000 часов работы:			
E-3 Техническое обслуживание двигателя			
Выполняется каждые 4000 часов работы:			
E-4 Техническое обслуживание двигателя			
Выполняется каждые 6000 часов работы:			
E-5 Техническое обслуживание двигателя			
Выполняется каждые 12 000 часов работы:			
E-6 Техническое обслуживание двигателя			

Порядок действий в соответствии с перечнем A

A-1

Проверка наличия руководства и наклеек

Поддержание руководства по эксплуатации в удовлетворительном состоянии имеет важное значение для безопасной работы машины. Руководства вложены в каждую машину и должны храниться в контейнере, поставляемом на платформе. Нечеткое или отсутствующее руководство не будет предоставлять информацию о безопасности и оперативной информации, необходимую для безопасного функционирования.

Кроме того, для обеспечения безопасной работы машины обязательно содержите все предупреждающие и информационные таблички в надлежащем состоянии. Наклейки предупреждают операторов и персонал о многих возможных опасностях, связанных с использованием этой машины. Они также предоставляют пользователям информацию о работе и техническом обслуживании. Нечеткая наклейка не сможет предупредить персонал о процедуре или опасности и может привести к небезопасным условиям эксплуатации.

1 Убедитесь, что руководство по эксплуатации присутствует и завершено в контейнере для хранения на платформе.

2 Осмотрите страницы руководства на предмет их читаемости и сохранности.

⊙ Результат: Руководство по эксплуатации соответствует модели машины, читаемо и находится в удовлетворительном состоянии.

¤ Результат: Руководство по эксплуатации не соответствует модели машины, нечитаемо или находится в неудовлетворительном состоянии. До момента замены руководства выведите машину из эксплуатации.

3 Откройте в руководстве по эксплуатации раздел о проверке наклеек. Тщательно и тщательно осмотрите все наклейки на машине на предмет их читаемости и сохранности.

⊙ Результат: машина оснащена всеми необходимыми наклейками; все наклейки разборчивы и находятся в удовлетворительном состоянии.

¤ Результат: машина не оснащена всеми необходимыми наклейками или не все наклейки читаются и находятся в надлежащем состоянии. До момента замены наклеек выведите машину из эксплуатации.

4 После использования всегда возвращайте руководство в контейнер для хранения.

Примечание: Обратитесь к представителям компании DINGLI или к авторизованному дилеру для замены руководства или наклеек.

Техническое обслуживание

A-2

Предоперационные проверки

Завершение предварительного осмотра важно для безопасной работы машины. Предварительный осмотр — это визуальный осмотр оборудования, выполняемый оператором до начала рабочей смены. Инспекция предназначена для того, чтобы увидеть визуально возможные неисправности машины, прежде, чем оператор приступит к выполнению работ. Предварительный осмотр также помогает определить, требуются ли стандартные процедуры технического обслуживания.

Полная информация для выполнения этой процедуры доступна в соответствующем руководстве оператора. См. «Руководство оператора» на подъемник.

A-3

Проверка аккумуляторов АКБ

Исправное состояние аккумулятора имеет важное значение для достижения хороших рабочих характеристик двигателя и его безопасной эксплуатации. Неправильные уровни жидкостей или поврежденные кабели и соединения могут привести к повреждению двигателя и опасным последствиям.

Примечание: Эта проверка не требуется для машин с литиевыми аккумуляторами, герметичными аккумуляторами или аккумуляторами, не требующими обслуживания.

WARNING Опасность поражения электрическим током. Контакт с нагретыми деталями или цепями под напряжением может привести к смерти или к травматизму с тяжелыми последствиями. Снимите все кольца, часы и другие украшения.

WARNING Опасность травмирования. Аккумуляторы содержат кислоту. Избегайте утечки кислоты и контактов с вытекшей кислотой. Пролившуюся кислоту можно нейтрализовать содой и водой

1 Надевайте защитную одежду и очки.

2 Убедитесь, что кабельные соединения аккумуляторной батареи надежны и не имеют коррозии.

3 Снимите вентиляционные крышки аккумуляторной батареи.

4 Проверьте уровень электролита в аккумуляторе. При необходимости долейте дистиллированную воду до дна заливной трубки батареи. Не переливайте.

5 Закрутите вентиляционные крышки аккумуляторной батареи.

Примечание: Использование защитных устройств для клемм и антикоррозионного герметика поможет устранить коррозию на клеммах и кабелях аккумулятора.

A-4

Проверка уровня моторного масла

Поддержание соответствующего уровня масла в двигателе необходимо для обеспечения надлежащей работы двигателя и длительного срока его службы.

Эксплуатация машины при неправильном уровне масла может привести к повреждению деталей и узлов.

NOTICE Проверку уровня масла проводите при выключенном двигателе.

1 Open the engine compartment door

2 Освободите защелки опорной рамы двигателя и полностью откиньте ее наружу.

3 Проверьте уровень масла с помощью измерительного стержня. При необходимости долейте масла.

Тип масла	5W-30
Тип масла для работы при низких температурах	0W-20

Техническое обслуживание

A-5

Проверка уровня гидравлического масла

Поддержание надлежащего уровня гидравлического масла имеет важное значение для работы машины. Неправильный уровень гидравлического масла может привести к повреждению гидравлических узлов. Ежедневные проверки позволяют инспектору обнаружить изменения в уровне масла, которые могут указывать на наличие проблем в гидравлической системе.

NOTICE Выполняйте эту процедуру с платформой в транспортном положении и с отключенным двигателем.

1 Проверьте визуально уровень гидравлического масла со стороны бака гидравлического масла.

⊙ Результат: уровень масла находится в 5 см от гидравлического бака.

2 При необходимости произвести долив масла. Не переливайте.

NOTICE **Тип гидравлического масла：L-HV46**

Заказчик должен выбрать гидравлическое масло в соответствии с используемой температурой окружающей среды.

Пример: L-HV32 или L-HV68

A-6

Проверка уровня охлаждающей жидкости

Поддержание надлежащего уровня охлаждающей жидкости имеет важное значение для обеспечения надлежащей длительного срока службы двигателя. При неправильном уровне охлаждающей жидкости изменяется режим охлаждения двигателя, что приводит к повреждению его элементов. Ежедневные проверки позволяют инспектору обнаружить изменения в уровне охлаждающей жидкости, которые могут указывать на наличие проблем в системе охлаждения.

Проверьте уровень жидкости в радиаторе. При необходимости произведите долив жидкости.

WARNING Опасность травмирования. Жидкость внутри радиатора находится под давлением и имеет очень высокую температуру. При открытии крышки радиатора и доливе жидкости необходимо проявлять осторожность.

A-7

Функциональные тесты

Выполнение функциональных тестов важно для безопасной работы машины. Функциональные тесты предназначены для обнаружения любых неисправностей перед запуском машины. Неисправная машина никогда не должна использоваться. Если обнаружены неполадки, машина должна быть помечена меткой и выведена из работы.

Полная информация для выполнения этой процедуры доступна в соответствующем руководстве оператора. См. руководство по эксплуатации подъемника.

A-8

Техническое обслуживание двигателя

В соответствии с техническими характеристиками двигателя эта процедура должна выполняться каждые 8 часов или ежеквартально, в зависимости от того, что наступит раньше.

Описание обязательных действий по техническому обслуживанию и дополнительная информация о двигателе приведены в руководстве по эксплуатации двигателя.

A-9

Проведите техническое обслуживание приводной оси

Стандарты оси требуют, чтобы процедура выполнялась каждые 8 часов или ежедневно, в зависимости от того, кто придет первым.

Описание обязательных действий по техническому обслуживанию и дополнительная информация об оси приведены в руководстве по эксплуатации двигателя.

A-10

30-дневное обслуживание

30-дневная процедура обслуживания — это однократная процедура, выполняемая после первых 30 дней или 40 часов использования. Для продолжения планового технического обслуживания по истечении этого интервала обратитесь к таблицам технического обслуживания.

1 Необходимо сделать следующие процедуры:

- B-3 Проверка состояния шин и колесных дисков (включая момент затяжки контргаек)
- B-15 Проведите техническое обслуживание двигателя

Техническое обслуживание

A-11

Техническое обслуживание двигателя

В соответствии с техническими характеристиками двигателя эта процедура должна быть выполнена один раз после первых 50 часов работы.

Описание обязательных действий по техническому обслуживанию и дополнительная информация о двигателе приведены в руководстве по эксплуатации двигателя.

Порядок действий в соответствии с перечнем A

B-1

Проверка аккумуляторов

DINGLI требует, чтобы эта процедура выполнялась каждые 250 часов или ежеквартально, в зависимости от того, что наступит раньше.

Исправное состояние аккумулятора имеет важное значение для достижения хороших рабочих характеристик оборудования и его безопасной эксплуатации. Неправильный уровень жидкости или повреждение кабелей и соединений могут привести к повреждению компонентов и опасным последствиям.

⚠WARNING Опасность поражения электрическим током или ожога. Контакт с цепями, находящимися под напряжением, может привести к смерти или к травматизму с тяжелыми последствиями. Снимите все кольца, часы и другие украшения.

⚠WARNING Опасность травмирования. Аккумуляторы содержат кислоту. Избегайте утечки кислоты и контактов с вытекшей кислотой. Пролившуюся кислоту можно нейтрализовать содой и водой

1 Надевайте защитную одежду и очки.

2 Убедитесь в отсутствии коррозии на клеммах АКБ.

Примечание: Использование защитных устройств для клемм и антикоррозионного герметика поможет устранить коррозию на клеммах и кабелях аккумулятора.

3 Убедитесь, что кабельные соединения и удерживающие элементы аккумуляторной батареи надежны.

4 Полностью зарядите аккумуляторную батарею. Перед выполнением этой процедуры оставьте аккумуляторную батарею на 24 часа, чтобы обеспечить выравнивание элементов батареи.

Модели, не содержащие необслуживаемых или герметичных батарей:

5 Снимите вентиляционные крышки аккумуляторной батареи и проверьте плотность электролита в каждом элементе батареи с помощью ареометра. Запишите результаты.

6 Проверьте температуру окружающего воздуха и отрегулируйте показания плотности для каждой ячейки следующим образом:

- добавьте 0,004 к показанию каждой ячейки на каждые 5,5 °C выше 26,7 °C.
- вычтите 0,004 из показаний каждой ячейки на каждые 5,5 °C ниже 26,7 °C.

⊙ Результат: все ячейки батареи имеют установленную плотность 1,277 или выше. Аккумуляторная батарея полностью заряжена. Перейдите к шагу 10.

Техническое обслуживание

¤ Результат: одна или несколько ячеек батареи имеют установленную плотность 1,276 или ниже. Перейдите к шагу 7.

7 Выполните выравнивающий заряд или полностью зарядите аккумуляторную батарею и оставьте на 6 часов.

8 Снимите вентиляционные крышки аккумуляторной батареи и проверьте плотность электролита в каждом элементе батареи с помощью ареометра. Запишите результаты.

9 Проверьте температуру окружающего воздуха и отрегулируйте показания плотности для каждой ячейки следующим образом:

• добавьте 0,004 к показанию каждой ячейки на каждые 5,5 °C выше 26,7 °C.

• вычтите 0,004 из показаний каждой ячейки на каждые 5,5 °C ниже 26,7 °C.

⊙ Результат: Все ячейки батареи имеют установленную плотность 1,277 или выше. Аккумуляторная батарея полностью заряжена. Перейдите к шагу 10.

¤ Результат: разница в показаниях плотности между ячейками превышает 0,1 или плотность в одной или нескольких ячейках составляет менее 1,177. Замените батарею.

10 Проверьте уровень электролита в аккумуляторе. При необходимости долейте дистиллированную воду до 3 мм ниже заливной трубки батареи. Не переливайте.

11 Установите вентиляционные крышки и нейтрализуйте пролившийся электролит.

B-2

Проверка внутренней электропроводки

DINGLI требует, чтобы эта процедура выполнялась каждые 250 часов или ежеквартально, в зависимости от того, что наступит раньше.

Поддержание электропроводки в хорошем состоянии имеет важное значение для безопасной работы и хорошей работы машины. Отсутствие своевременного выявления и замены обгоревших, поврежденных, корродированных или защемленных проводов может привести к возникновению небезопасных условий эксплуатации и, как следствие, к повреждению узлов машины.

⚠WARNING Опасность поражения электрическим током или ожога. Контакт с цепями, находящимися под напряжением, может привести к смерти или к травматизму с тяжелыми последствиями. Снимите все кольца, часы и другие украшения.

1 Осмотрите нижнюю часть шасси на предмет повреждения или отсутствия заземляющих кабелей.

2 Осмотреть следующие участки на предмет наличия сгоревших, перетертых, поврежденных коррозией или ослабших проводов:

• Нижняя панель управления

• Лоток модуля гидравлического блока питания

• Лоток модуля аккумуляторной батареи

• Панель управления на платформе

• Двигатель

3 Проверьте наличие покрытия диэлектрической смазкой в следующих местах:

• Между электрическим блоком управления и панелью управления на платформе.

• На блоке управления двигателем.

• На всех разъемах проводки.

• На датчике уровня.

4 Поверните переключатель с ключом в положение для управления с нижней панели. Вытяните красную кнопку аварийного останова на платформе в положение «включено».

5 Включите двигатель с нижней панели управления и поднимите платформу примерно на расстоянии 5,5 м от земли.

6 Отоприте защелку страховочной опоры, поднимите опору и поверните ее в вертикальное положение.

7 Опустите платформу на страховочную опору. Остановить двигатель.

WARNING Риск повреждения. Держите руки на расстоянии от страховочной опоры при опускании платформы.

8 Осмотрите центральную зону шасси и ножничные рычаги для обнаружения обожженных, потертых и защемленных кабелей.

9 Осмотрите следующие зоны на предмет сгоревших, потертых, корродированных, защемленных и ослабших проводов:

• Ножничные рычаги подъемника

• Проводку между блоком управления двигателем и панелью управления на платформе.

• силовую проводку, ведущую к платформе

10 Осмотрите покрытие из электроизолирующей смазки во всех местах соединения между блоком управления двигателем и нижней панелью управления.

11 Поднимите платформу и переведите страховочную опору в транспортное положение.

12 Опустите платформу в транспортное положение и выключите машину.

Техническое обслуживание

B-3

Проверка шин и колесных дисков

Dingli требует, чтобы эта процедура выполнялась каждые 250 часов или ежеквартально, в зависимости от того, что наступит раньше.

Обслуживание шин и колес в хорошем состоянии имеет важное значение для безопасной эксплуатации и хорошей работы. Повреждение шины или колеса может привести к опрокидыванию машины. Повреждение узлов оборудования может также произойти, если своевременно не будут обнаружены и отремонтированы неисправности.

1 Проверьте протекторы и боковины всех шин на наличие порезов, трещин, проколов и ненормально сильного износа.

2 Проверьте каждое колесо на наличие повреждений, изгибов и трещин.

3 Проверьте момент затяжки всех колесных гаек.

момент затяжки гаек на колесах	450 Н·м

B-4

Масло в дифференциалах (проверка)

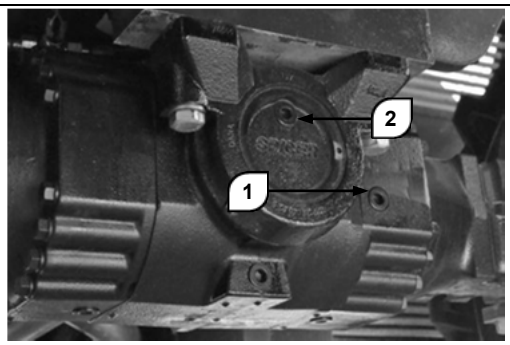

1 Привести машину в стояночное состояние. Проследить за тем, чтобы никто не приближался к рабочему участку.

2 Снять крышку уровнемера 1. Через открытое отверстие должно вытекать масло.

3 При необходимости снять крышку заливной горловины 2. Долить масло до нужного уровня. Закрыть крышку уровнемера 1, а затем крышку заливной горловины 2. Очистить поверхности моста.

4 Повторить данные операции для переднего и заднего дифференциалов.

Примечание: на первом этапе эксплуатации производить проверку каждые 10 часов.

B-5

Масло в колесных редукторах (проверка)

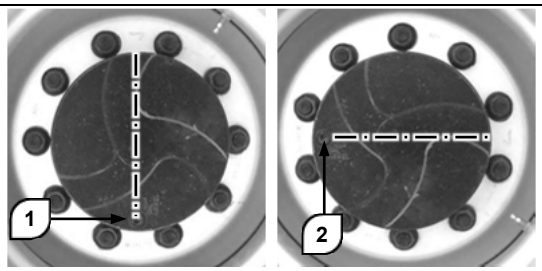

1 Привести машину в стояночное состояние. Повернуть крышку редуктора в горизонтальное положение (2).

2 Снять крышку. Уровень масла считается правильным, если масло вытекает через заливное отверстие.

3 При необходимости долить масло (см. фото 2) до нужного уровня.

4 Закрыть крышку.

5 Повторить эту операцию для каждого из колес.

Примечание: на первом этапе эксплуатации производить проверку каждые 10 часов.

B-6

Масло в коробке отбора мощности (проверка)

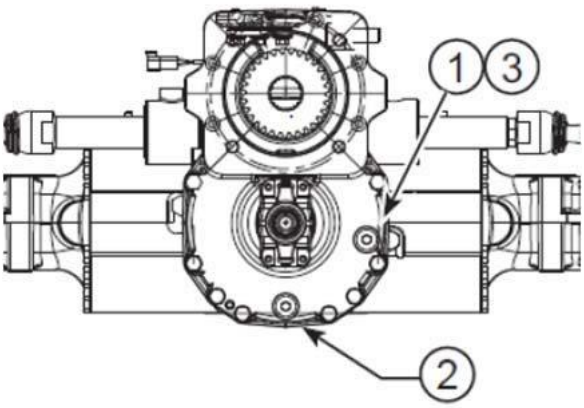

1 Привести машину в стояночное состояние. Проследить за тем, чтобы никто не приближался к рабочему участку.

2 Снять крышку уровнемера 1. Через открытое отверстие должно вытекать масло.

3 При необходимости долить масло до нужного уровня. Закрыть крышку уровнемера 1. Очистить поверхности моста.

Примечание: на первом этапе эксплуатации производить проверку каждые 10 часов.

Техническое обслуживание

B-7

Проверка переключателя с ключом

Dingli требует, чтобы эта процедура выполнялась каждые 250 часов или ежеквартально, в зависимости от того, что наступит раньше.

Правильная работа и отклик переключателя с ключом важны для безопасной работы машины. Неисправность переключателя с ключом при выборе соответствующей панели управления может привести к опасной рабочей ситуации.

1 Вытяните красную кнопку аварийного останова на платформе в положение «включено».

2 Поверните переключатель с ключом в положение для управления с нижней панели.

3 Проверьте любую функцию машины с помощью панели управления на платформе.

⊙ Результат: не должна выполняться ни одна функция.

4 Поверните переключатель с ключом в положение для управления с панели на платформе и включите двигатель с панели на платформе.

5 Проверьте любую функцию машины с помощью нижней панели управления.

⊙ Результат: не должна выполняться ни одна функция.

6 Поверните переключатель с ключом в центральное положение.

⊙ Результат: Двигатель должен остановиться, не должна выполняться ни одна функция.

B-8

Проверка аварийного останова

Dingli требует, чтобы эта процедура выполнялась каждые 250 часов или ежеквартально, в зависимости от того, что наступит раньше.

Правильно функционирующая аварийная остановка необходима для безопасной работы машины. Неправильно работающая красная кнопка аварийного останова не сможет отключить питание и остановить все функции машины, что приведет к опасной ситуации.

В качестве меры безопасности при переключении на нижнюю панель управления дезактивируется панель управления на платформе, за исключением кнопки аварийного останова.

1 Включите двигатель с помощью нижней панели управления.

2 Нажмите красную кнопку аварийного останова, приведя ее в положение «ВЫКЛ».

⊙ Результат: Двигатель должен выключиться, не должна выполняться ни одна функция.

3 Включите двигатель с помощью панели управления на платформе.

4 Нажмите красную кнопку аварийного останова, приведя ее в положение «ВЫКЛ».

⊙ Результат: Двигатель должен выключиться, не должна выполняться ни одна функция.

Примечание: Нажатие красной кнопки аварийного останова на нижней панели управления приведет к полному прекращению работы машины, даже если переключатель с ключом находится в положении для управления с платформы.

B-9

Проверка звукового сигнала (при его наличии)

Dingli требует, чтобы эта процедура выполнялась каждые 250 часов или ежеквартально, в зависимости от того, что наступит раньше.

Правильная работа звукового сигнала необходима для безопасной работы оборудования. Звуковой сигнал включается на пульте управления платформы и является предупреждением наземному персоналу. Неправильная работа сигнала не позволит оператору предупредить наземный персонал об опасностях или небезопасных условиях.

1 Включите двигатель с помощью панели управления на платформе.

2 Нажмите на кнопку звукового сигнала на пульте управления на платформе.

⊙ Результат: прозвучит звуковой сигнал.

Примечание: При необходимости громкость звукового сигнала можно увеличить до максимума с помощью регулировочного винта, находящегося рядом с клеммами громкоговорителя.

B-10

Проверка тормозов

Dingli требует, чтобы эта процедура выполнялась каждые 250 часов или ежеквартально, в зависимости от того, что наступит раньше.

Правильная работа тормозов крайне важна для безопасной работы оборудования. Функция торможения должна работать плавно, без колебаний, подергивания и необычного шума. Может показаться, что тормоза с гидравлическими тормозами, тормозящие то или иное колесо, работают нормально, когда на самом деле они работают не полностью.

1 Нанесите тестовую линию на земле для ориентира.

2 Включите двигатель с помощью панели управления на платформе.

3 Выберите точку на оборудовании (контактное пятно шины) в качестве визуального ориентира, используемого при пересечении тестовой линии.

4 Перед тем, как дойти до контрольной линии, разгоните машину до максимальной скорости. Когда контрольная точка на оборудовании пересечет тестовую линию, отпустите переключатель включения функций на ручке управления или саму ручку управления.

5 Измерьте расстояние между тестовой линией и контрольной точкой оборудования.

Техническое обслуживание

⊙ Результат: оборудование останавливается в пределах указанного тормозного пути. Не требуется никаких действий.

¤ Результат: машина останавливается за пределами указанного тормозного пути.

Примечание: Тормоза должны обеспечивать удержание машины на любом уклоне, который она способна преодолеть.

6 Замените тормоза и повторите эту процедуру, начиная с шага 1.

Максимальный тормозной путь

Максимальный пробег по поверхности с покрытием 150 см

B-11

Проверка скорости движения машины в сложенном состоянии

Dingli требует, чтобы эта процедура выполнялась каждые 250 часов или ежеквартально, в зависимости от того, что наступит раньше.

Правильная работа элементов ходовой части крайне важна для безопасной работы оборудования. Движение должно осуществляться быстро и плавно в соответствии с операциями управления оператором. При движении не должно возникать задержек, рывков и необычного шума на всем диапазоне скоростей.

1 Нарисуйте 2 линии (старт и финиш) на расстоянии 12,2 м.

2 Поверните переключатель с ключом в положение для управления с платформы. Вытяните красную кнопку аварийного останова на платформе в положение «включено».

3 Включите двигатель с помощью панели управления на платформе.

4 Опустите платформу в транспортное положение.

5 Включите секундомер при пересечении линии старт и отключите его после пересечения линии финиш.

6 Перед тем, как дойти до линии старта, разгоните машину до максимальной скорости. Начните отсчет времени, когда контрольная точка на оборудовании пересечет линию старта.

7 Продолжайте движение на полной скорости и отметьте время, когда контрольная точка на машине пересечет финишную черту. Время составляет менее 8.8 сек.

B-12

Проверка скорости движения машины в поднятом положении

Dingli требует, чтобы эта процедура выполнялась каждые 250 часов или ежеквартально, в зависимости от того, что наступит раньше.

Правильная работа элементов ходовой части крайне важна для безопасной работы оборудования. Движение должно осуществляться быстро и плавно в соответствии с операциями управления оператором. При движении не должно возникать задержек, рывков и необычного шума на всем диапазоне скоростей.

1 Нарисуйте 2 линии (старт и финиш) на расстоянии 12,2 м.
2 Поверните переключатель с ключом в положение для управления с платформы. Вытяните красную кнопку аварийного останова на платформе в положение «включено».
3 Включите двигатель с помощью панели управления на платформе.
4 Поднимите платформу примерно на 3,6 метра от земли.
5 Включите секундомер при пересечении линии старт и отключите его после пересечения линии финиш.
6 Перед тем, как дойти до линии старта, разгоните машину до максимальной скорости. Начните отсчет времени, когда контрольная точка на оборудовании пересечет линию старта.
7 Продолжайте движение на полной скорости и отметьте время, когда контрольная точка на машине пересечет финишную черту. Время составляет менее 44 сек.

B-13

Проверка гидравлического масла

Dingli требует, чтобы эта процедура выполнялась каждые 250 часов или ежеквартально, в зависимости от того, что наступит раньше.

Замена или испытание гидравлического масла необходимо для обеспечения хорошей производительности машины и срока ее службы. Грязное масло или засор фильтра линии всасывания могут привести к неудовлетворительной работе машины, а при его длительном использовании могут стать причиной повреждения узлов машины. При эксплуатации машины в условиях сильного загрязнения может потребоваться более частая замена масла.

Примечание: Перед заменой гидравлическое масло может быть проверено поставщиком масла для определенных уровней загрязнения, чтобы убедиться в необходимости замены масла. Если гидравлическое масло не заменяется во время двухгодичного техосмотра, проверяйте его состояние ежеквартально. При получении неудовлетворительных результатов проверки масло необходимо заменить. См. E-1, «Проверка или замена гидравлического масла».

Техническое обслуживание

B-14

Моторное масло и фильтр (замена)

ВНИМАНИЕ

Не выполнять данную операцию при работающем двигателе!

Не курить и не использовать открытый огонь!

Опасность ожогов!

При работах с системой смазочного масла соблюдать предельную чистоту. Время от времени тщательно очищать области вокруг соответствующих деталей и узлов.

Просушить влажные детали и узлы сжатым воздухом. При обращении со смазочными маслами соблюдать правила техники безопасности и требования местных нормативных актов.

Вытекшее смазочное масло и фильтрующие элементы должны подвергаться утилизации. Не допускать растекания отработанного смазочного масла по земле. После проведения любых работ по обслуживанию и ремонту устраивать пробный прогон. Проверять сначала герметичность и давление в контуре смазочного масла, затем уровень масла.

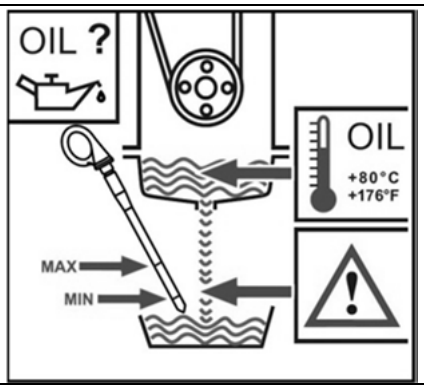

Недостаточный или чрезмерный уровень смазочного масла может привести к повреждению двигателя. Проверять уровень масла только при остановленном двигателе и только когда машина находится в горизонтальном положении. Проверять уровень смазочного масла только при теплом двигателе, через 5 минут после его выключения. Не извлекать щуп уровня масла при работающем двигателе. Опасность ожогов.

Замена моторного масла

1 Прогревать двигатель до тех пор, пока температура масла не превысит 80°C.

2 Поместить машину на горизонтальную поверхность и выключить двигатель.

3 Поместить под сливное отверстие соответствующую емкость, отвернуть пробку сливного отверстия и слить смазочное масло.

4 После слива установить на место пробку с новым уплотнительным кольцом и затянуть ее с усилием 55 Н·м.

5 Залить смазочное масло, прогреть двигатель до температуры > 80°C, затем проверить уровень смазочного масла.

6 При необходимости произвести долив.

Замена фильтрующего элемента смазочного масла

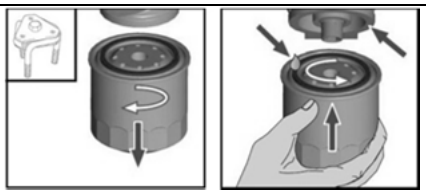

1 Ослабить фильтр с помощью соответствующего инструмента и отвернуть его.

2 Собрать вытекающее смазочное масло.

3 Протереть поверхность держателя фильтра чистой тканью, не оставляющей ворсинок.

4 Слегка смазать уплотнение фильтрующего элемента оригинального фильтра KUBOTA.

5 Вручную завернуть фильтр до упора.

B-15

Техническое обслуживание двигателя

Технические характеристики двигателя требуют, чтобы эта процедура проводилась каждые 250 часов или ежеквартально, в зависимости от того, что произойдет раньше.

Описание обязательных действий по техническому обслуживанию и дополнительная информация о двигателе приведены в руководстве по эксплуатации двигателя.

B-16

Проведите техническое обслуживание приводной оси

В соответствии с техническими характеристиками оси эта процедура должна выполняться каждые 250 часов или ежеквартально, в зависимости от того, что наступит раньше..

Описание обязательных действий по техническому обслуживанию и дополнительная информация об оси приведены в руководстве по эксплуатации двигателя.

Техническое обслуживание

Порядок действий в соответствии с перечнем C

C-1

Проверка системы контроля перегрузки платформы

Согласно спецификациям компании Dingli, эта процедура должна выполняться каждые 500 часов работы или каждые полгода, в зависимости от того, что наступит раньше, или в том случае, если машина окажется неспособна поднять максимальную номинальную нагрузку.

Регулярное тестирование системы перегрузки платформы имеет важное значение для безопасной работы машины. Продолжительное использование неисправной системы перегрузки платформы может привести к тому, что система не сработает при перегрузке платформы. При этом устойчивость машины может быть нарушена, что приведет к опрокидыванию машины.

⚠WARNING При выполнении этой процедуры машина должна находиться на твердой и ровной поверхности.

Примечание: Настоящая проверка выполняется на земле с помощью контроллера платформы. Запрещается стоять на платформе.

1 Вытяните красную кнопку аварийного останова на платформе в положение «включено».

2 Поверните переключатель с ключом в положение для управления с панели на платформе и включите двигатель с панели на платформе.

3 Определите максимальную грузоподъемность платформы.

4 С помощью приемлемого подъемного устройства поместите контрольный груз массой, соответствующей максимальной грузоподъемности платформы, в центре платформы.

⊙ Результат: На панели управления на платформе не должна срабатывать звуковая сигнализация о перегрузке, что свидетельствует о нормальных условиях.

¤ Результат: На панели управления на платформе прозвучит сигнализация о перегрузке. Откалибруйте систему контроля перегрузки платформы.

5 Установите на платформу дополнительный груз массой не более 20% от максимальной номинальной нагрузки.

⊙ Результат: На панели управления на платформе сработает звуковая сигнализация о перегрузке, что свидетельствует о нормальных условиях.

¤ Результат: На панели управления на платформе не прозвучит сигнализация о перегрузке. Откалибруйте систему контроля перегрузки платформы.

6 Проверьте все функции машины с помощью панели управления на платформе.

⊙ Результат: Все функции панели управления на платформе не должны выполняться.

7 Поверните переключатель с ключом в положение для управления с нижней панели.

8 Проверьте все функции машины с нижней панели управления

⊙ Результат: Ни одна функция нижней панели управления не должна выполняться.

9 Поднимите контрольный груз над платформой с помощью приемлемого подъемного устройства.

⊙ Результат: На панели управления на платформе не должна срабатывать звуковая сигнализация о перегрузке, что свидетельствует о нормальных условиях.

¤ Результат: На панели управления на платформе прозвучит сигнализация о перегрузке. Откалибруйте систему контроля перегрузки платформы.

10 Проверьте все функции машины с нижней панели управления.

⊙ Результат: Должны выполняться все функции нижней панели управления.

11 Поверните переключатель с ключом в положение для управления с панели на платформе и включите двигатель с панели на платформе.

12 Проверьте все функции машины с помощью панели управления на платформе.

⊙ Результат: Должны выполняться все функции панели управления на платформе.

Техническое обслуживание

C-2

Выполнение технического обслуживания двигателя

Технические характеристики двигателя требуют, чтобы эта процедура проводилась каждые 500 часов или полгода, в зависимости от того, что произойдет раньше.

Требуемые процедуры технического обслуживания и другая информация о двигателях содержатся в руководстве оператора двигателя.

C-3

Выполнение технического обслуживания приводного моста

Технические характеристики оси требуют, чтобы эта процедура проводилась каждые 500 часов.

В руководстве оператора моста указаны необходимые процедуры технического обслуживания и другая информация о мосту.

Порядок действий в соответствии с перечнем D

D-1

Проверка изнашиваемых накладок ножничных рычагов

В соответствии со спецификациями компании Dingli эта процедура должна выполняться каждые 1000 часов работы или ежегодно, в зависимости от того, что наступит раньше.

Для обеспечения безопасности работы машины важно поддерживать накладки ножничных рычагов в хорошем состоянии. Продолжение использования изношенных износостойких прокладок может привести к повреждению компонентов и небезопасным рабочим условиям.

1 Измерьте толщину каждой противоизносной накладки шасси со стороны управляемых колес.

⊙ Результат: Полученное значение составляет 8 мм или более. Перейдите к шагу 2.

¤ Результат: размер составляет менее 8 мм. Замените обе противоизносные накладки.

2 Измерьте толщину каждой противоизносной накладки шасси со стороны неуправляемых колес.

⊙ Результат: Полученное значение составляет 8 мм или более. Перейдите к шагу 3.

¤ Результат: размер составляет менее 8 мм. Замените обе противоизносные накладки.

3 Измерьте толщину каждой противоизносной накладки ножничных рычагов со стороны управляемых колес.

⊙ Результат: Полученное значение составляет 8 мм или более. Перейдите к шагу 4.

¤ Результат: Полученное значение составляет менее 8 мм. Замените обе противоизносные накладки.

4 Измерьте толщину каждой противоизносной накладки со стороны неуправляемых колес.

⊙ Результат: Полученное значение составляет 8 мм или более.

¤ Результат: Полученное значение составляет менее 8 мм. Замените обе противоизносные накладки.

Техническое обслуживание

D-2

Проверка оттормаживания колес

В соответствии со спецификациями компании Dingli эта процедура должна выполняться каждые 1000 часов работы или ежегодно, в зависимости от того, что наступит раньше.

Правильное оттормаживание колес имеет большое значение для обеспечения безопасной работы машины. В основном оттормаживание производится при буксировке. Оттормаживание колес без ведома оператора может привести к смерти или тяжелым травмам и к повреждению имущества.

WARNING Опасность столкновения
Выберите участок с устойчивой, ровной поверхностью.

NOTICE Опасность повреждения узлов оборудования. Если машина должна буксироваться, скорость буксировки должна быть не более 5,0 км/ч.

1 Поместите башмаки под управляемые колеса машины.

2 Поместите домкрат достаточной грузоподъемности (10 000 кг) под шасси ровно посередине между колесами неуправляемого моста.

3 Поднимите машину так, чтобы колеса оторвались от земли, и поместите под шасси блоки в качестве опор.

WARNING Риск повреждения. При неправильной установке опор мост может самопроизвольно выпасть.

4 Отпустите тормоз.

5 Вручную проверните оба задних колеса.

⊙ Результат: все колеса должны вращаться с минимальным усилием.

6 Установите тормоз в исходное положение. Проверните колеса, чтобы проверить их сцепление. Поднимите машину и уберите из-под нее блоки. Опустите платформу.

D-3

Масло в дифференциалах (замена)

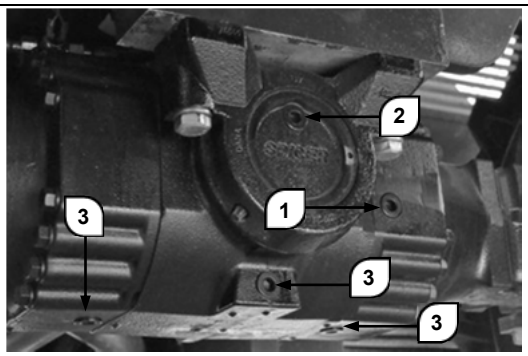

1 Поместить под мост емкость соответствующего размера. Отвернуть три пробки сливных отверстий дифференциала (3). Дождаться полного слива масла. Для ускорения слива снять крышку заливной горловины (2).

2 Установить на место пробки (3) и затянуть их надлежащим образом. Снять крышку уровнемера 1.

3 Залить свежее масло соответствующего типа через отверстие 2. Залив осуществлять в несколько приемов, проверяя поток масла через отверстие уровнемера 1.

4 По достижении требуемого уровня установить на место крышку уровнемера 1 и крышку заливной горловины 2.

Примечание: на первом этапе эксплуатации производить замену масла каждые 100-250 часов.

D-4

Масло в колесных редукторах (замена)

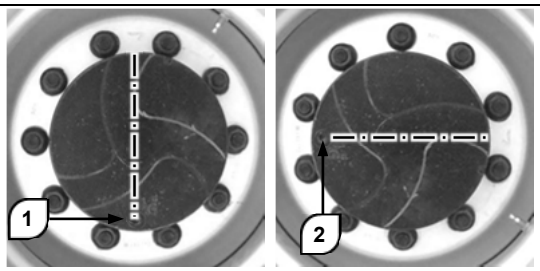

1 Поместить под колесный редуктор емкость соответствующего размера. Повернуть крышку редуктора в положение 1.

2 Снять крышку и дождаться полного слива масла.

3 Повернуть крышку редуктора в положение 2. Залить через отверстие масло до нужного уровня.

4 Закрыть крышку. Повторить эту операцию для каждого из колес.

Примечание: на первом этапе эксплуатации производить замену масла каждые 100-250 часов.

Техническое обслуживание

D-5

Масло в коробке отбора мощности (замена)

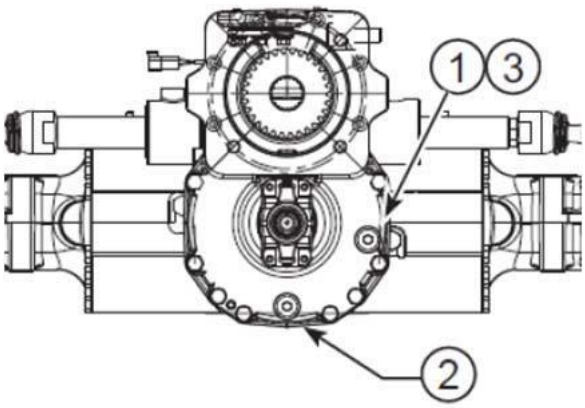

1 Поместить под мост емкость соответствующего размера. Извлечь пробку из заливного отверстия 1. Дождаться полного сброса внутреннего давления. Извлечь пробку из сливного отверстия и дождаться полного слива масла.

2 Установить на место пробку 2 и затянуть ее надлежащим образом.

3 Залить свежее масло соответствующего типа через отверстие 1. Залив осуществлять в несколько приемов, проверяя поток масла через отверстие уровнемера 1.

4 По достижении требуемого уровня установить на место крышку уровнемера 1.

Примечание: на первом этапе эксплуатации производить замену масла каждые 100-250 часов.

D-6

Техническое обслуживание двигателя

В соответствии с техническими характеристиками двигателя эта процедура должна выполняться каждые 1000 часов работы или ежегодно, в зависимости от того, что наступит раньше.

Описание обязательных действий по техническому обслуживанию и дополнительная информация о двигателе приведены в руководстве по эксплуатации двигателя.

D-7

Проведите техническое обслуживание приводной оси

В соответствии с техническими характеристиками оси эта процедура должна выполняться каждые 1000 часов работы или ежегодно, в зависимости от того, что наступит раньше.

Описание обязательных действий по техническому обслуживанию и дополнительная информация об оси приведены в руководстве по эксплуатации двигателя.

Порядок действий в соответствии с перечнем E

E-1

Замена гидравлического масла

DINGLI требует, чтобы эта процедура выполнялась каждые 2000 часов или каждые два года, в зависимости от того, что наступит раньше.

Замена или испытание гидравлического масла необходимо для обеспечения хорошей производительности машины и срока ее службы. Грязное масло или засор фильтра линии всасывания могут привести к неудовлетворительной работе машины, а при его длительном использовании могут стать причиной повреждения узлов машины. При эксплуатации машины в условиях сильного загрязнения может потребоваться более частая замена масла.

NOTICE Опасность повреждения узлов оборудования. На участке, на котором проводится данная процедура, и на всех имеющихся на нем поверхностях не должно быть грязи и мусора, которые могут попасть внутрь гидравлической системы.

Перед заменой гидравлическое масло может быть проверено поставщиком масла для определенных уровней загрязнения, чтобы убедиться в необходимости замены масла. Если гидравлическое масло не заменяется во время двухгодичного техосмотра, проверяйте его состояние ежеквартально. При получении неудовлетворительных результатов проверки масло необходимо заменить.

При очень низких температурах (-6°C и ниже), прежде чем приступить к работе, следует прогревать двигатель в течение 5 минут во избежание повреждения гидравлической системы.

⚠WARNING Опасность поражения электрическим током или ожога: Контакт с цепями, находящимися под напряжением, может привести к смерти или к травматизму с тяжелыми последствиями. Снимите все кольца, часы и другие украшения.

⚠WARNING Опасность травмирования. Распыленное гидравлическое масло обладает проникающим действием и может обжечь кожу. Очень медленно ослабьте гидравлические соединения,

чтобы давление масла снижалось постепенно. Не допускайте разбрызгивания или распыления масла.

1 Отсоедините аккумуляторную батарею от оборудования.

2 Откройте крышку

3 Извлеките сливную пробку внизу и полностью слейте масло в соответствующую емкость.

4 Отметьте и отсоедините линию возврата гидравлического бака от головки гидравлического фильтра и удалите линию из бака. Закрепите фитинг на головке фильтра.

Техническое обслуживание

5 Отметьте и отсоедините впускную линию гидравлического насоса и снимите трубопровод с бака. Закрепите фитинг на насосе.

6 Удалите крепеж гидравлического бака и снимите гидравлический бак с машины.

7 Снимите крышку сапуна с гидравлического бака.

8 Очистите внутреннюю часть гидравлического бака неагрессивным растворителем. Дайте баку полностью высохнуть.

9 Плотно заверните сливную пробку.

10 Установите крышку сапуна на гидравлический бак.

11 Установите гидравлический бак и затяните крепежные элементы гидравлического бака.

12 Установите впускной трубопровод гидравлического насоса на бак. Установите фитинг на насос и затяните.

13 Установите обратный трубопровод гидравлического насоса на бак. Установите фитинг на головку гидравлического фильтра и затяните его.

14 Заполните бак гидравлическим маслом.

WARNING Опасность повреждения узлов оборудования. В случае работы без масла насос может быть поврежден. Будьте осторожны, чтобы не слить гидравлический бак во время заполнения гидравлической системы. Не допускайте кавитации насоса.

E-2

Техническое обслуживание двигателя

В соответствии с техническими характеристиками двигателя эта процедура должна выполняться каждые 2000 часов работы или каждые два года, в зависимости от того, что наступит раньше.

Описание обязательных действий по техническому обслуживанию и дополнительная информация о двигателе приведены в руководстве по эксплуатации двигателя.

E-3

Техническое обслуживание двигателя

В соответствии с техническими характеристиками двигателя эта процедура должна выполняться каждые 3000 часов работы.

Описание обязательных действий по техническому обслуживанию и дополнительная информация о двигателе приведены в руководстве по эксплуатации двигателя.

E-4

Техническое обслуживание двигателя

В соответствии с техническими характеристиками двигателя эта процедура должна выполняться каждые 4000 часов работы.

Описание обязательных действий по техническому обслуживанию и дополнительная информация о двигателе приведены в руководстве по эксплуатации двигателя.

E-5

Техническое обслуживание двигателя

В соответствии с техническими характеристиками двигателя эта процедура должна выполняться каждые 6000 часов работы.

Описание обязательных действий по техническому обслуживанию и дополнительная информация о двигателе приведены в руководстве по эксплуатации двигателя.

E-6

Техническое обслуживание двигателя

В соответствии с техническими характеристиками двигателя эта процедура должна выполняться каждые 12 000 часов работы.

Описание обязательных действий по техническому обслуживанию и дополнительная информация о двигателе приведены в руководстве по эксплуатации двигателя.

Техническое обслуживание

Неисправное состояние

Список кодов неисправностей

Дисплей платформы	Дисплей нижней панели управления	Описание	Описание
01	Неисправность системы	Неисправность главного ЭБУ	Замените главный ЭБУ
02	Ошибка связи	Нарушение связи с ЭБУ или платформой	Проверьте проводку, проверьте обе панели управления
08	Неисправность левого поплавкового клапана	Неисправность левого электроклапана	Проверьте проводку, замените клапан.
09	Неисправность правого поплавкового клапана	Неисправность правого электроклапана	Проверьте проводку, замените клапан.
14	Неисправность датчика наклона	Неисправность датчика наклона	Проверьте проводку, замените датчик
15	Неисправность датчика давления	Неисправность датчика давления	Проверьте проводку, замените датчик
20	Неисправность кнопки пуска на нижней панели	Срабатывание кнопки включения на нижней панели управления при подаче питания	Проверьте переключатель, проверьте проводку
21	Неисправность кнопки дросселя на нижней панели	Срабатывание переключателя дросселя на нижней панели управления при подаче питания	Проверьте переключатель, проверьте проводку
22	Неисправность кнопки подъема на нижней панели	Срабатывание кнопки подъема на нижней панели управления при подаче питания	Проверьте переключатель, проверьте проводку
23	Неисправность кнопки включения функций на нижней панели	Срабатывание кнопки включения функций подъема/опускания на нижней панели управления при подаче питания	Проверьте переключатель, проверьте проводку
24	Неисправность кнопки опускания на нижней панели	Срабатывание кнопки опускания на нижней панели управления при подаче питания	Проверьте переключатель, проверьте проводку

Дисплей платформы	Дисплей нижней панели управления	Описание	Способ устранения
25	Неисправность кнопки левого поворота на PCU	Срабатывание переключателя левого поворота на панели платформы при включении питания	Проверьте переключатель, замените платформу
26	Неисправность кнопки правого поворота на PCU	Срабатывание переключателя правого поворота на панели платформы при включении питания	Проверьте переключатель, замените платформу
27	Неисправность кнопки включения функций на PCU	Срабатывание переключателя включения функций движения на панели платформы при включении питания	Проверьте переключатель, замените платформу
28	Неисправность PCU в связи со смещением джойстика из нейтрального положения	Джойстик на панели платформы не в нейтральном положении при подаче питания	Проверьте переключатель, замените платформу
31	Неисправность кнопки дросселя на PCU	Срабатывание переключателя дросселя на панели управления платформы при подаче питания	Проверьте переключатель, замените платформу
32	Неисправность кнопки пуска на PCU	Срабатывание кнопки включения на панели платформы при подаче питания	Проверьте переключатель, замените платформу
33	Неисправность кнопки левого переднего аутригера на PCU	Срабатывание переключателя левого переднего аутригера при подаче питания	Проверьте переключатель, замените платформу
34	Неисправность кнопки правого переднего аутригера на PCU	Срабатывание переключателя правого переднего аутригера при подаче питания	Проверьте переключатель, замените платформу
35	Неисправность кнопки левого заднего аутригера на PCU	Срабатывание переключателя левого заднего аутригера при подаче питания	Проверьте переключатель, замените платформу
36	Неисправность кнопки правого заднего аутригера на PCU	Срабатывание переключателя правого заднего аутригера при подаче питания	Проверьте переключатель, замените платформу
37	Неисправность кнопки автовыравнивания аутригеров на PCU	Срабатывание переключателя автовыравнивания аутригеров при подаче питания	Проверьте переключатель, замените платформу

Техническое обслуживание

Дисплей платформы	Дисплей нижней панели управления	Описание	Способ устранения
41	Неисправность верхнего концевого выключателя	Неисправность верхнего концевого выключателя	Проверьте переключатель, проверьте проводку
42	Неисправность концевого выключателя 9М	Неисправность концевого выключателя 9М	Проверьте переключатель, проверьте проводку
43	Аутригер не раскладывается	Неисправность: Аутригер не раскладывается	Разложите аутригеры или опустите платформу.
44	Неисправность поплавкового датчика	Неисправность поплавкового датчика	Проверьте переключатель, проверьте проводку
45	Неисправность поплавкового клапана	Неисправность катушки поплавка включения	Проверьте проводку, замените клапан
46	Неисправность разгрузочного поплавкового клапана	Неисправность катушки поплавка разгрузки	Проверьте проводку, замените клапан
47	Неисправность клапана поплавкового замка	Неисправность катушки поплавкового замка	Проверьте проводку, замените клапан
48	Неисправность левого поплавкового клапана	Неисправность катушки левого поплавкового клапана	Проверьте проводку, замените клапан
49	Неисправность правого поплавкового клапана	Неисправность катушки правого поплавкового клапана	Проверьте проводку, замените клапан
53	Неисправность пропорционального клапана	Неисправность пропорциональной катушки	Проверьте проводку, замените клапан
54	Неисправность клапана подъема	Неисправность катушки подъема	Проверьте проводку, замените клапан
55	Неисправность клапана опускания	Неисправность катушки опускания	Проверьте проводку, замените клапан
56	Неисправность клапана поворота колес вправо	Неисправность правой катушки управления	Проверьте проводку, замените клапан
57	Неисправность клапана поворота колес влево	Неисправность левой катушки управления	Проверьте проводку, замените клапан
58	Неисправность клапана тормоза	Неисправность катушки тормоза	Проверьте проводку, замените клапан

Дисплей платформы	Дисплей нижней панели управления	Описание	Способ устранения
60	Неисправность клапана переднего хода	Неисправность катушки переднего хода	Проверьте проводку, замените клапан
61	Неисправность клапана заднего хода	Неисправность катушки заднего хода	Проверьте проводку, замените клапан
66	Ошибка моторного масла под давлением	Ошибка моторного масла под давлением	Проверьте проводку, замените датчик
67	Перегрев охлаждающей воды двигателя	Неисправность в связи с перегревом воды	Проверьте проводку, замените датчик
68	Низкое напряжение батареи	Низкое напряжение аккумулятора	Проверьте проводку, проверьте аккумулятор
69	Низкие обороты двигателя	Неисправность в связи с низкой частотой вращения двигателя	Проверьте проводку, проверьте двигатель
70	Высокие обороты двигателя	Неисправность в связи с высокой частотой вращения двигателя	Проверьте проводку, проверьте двигатель
72	Неисправность двигателя	Неисправность двигателя	Проверьте код неисправности двигателя
73	Требуется регенерация	Требуется регенерация системы двигателя	Регенерация
74	Активирована регенерация	Активирована регенерация системы двигателя	Регенерация
75	Очистка сажевого фильтра	Очистка сажевого фильтра	Очистите сажевый фильтр двигателя
81	Неисправность клапана левого переднего аутригера	Неисправность катушки левого переднего аутригера	Проверьте проводку, замените клапан
82	Неисправность клапана левого заднего аутригера	Неисправность катушки левого заднего аутригера	Проверьте проводку, замените клапан
83	Неисправность клапана правого переднего аутригера	Неисправность катушки правого переднего аутригера	Проверьте проводку, замените клапан

Техническое обслуживание

Дисплей платформы	Дисплей нижней панели управления	Описание	Способ устранения
84	Неисправность клапана правого заднего аутригера	Неисправность катушки правого заднего аутригера	Проверьте проводку, замените клапан
85	Неисправность клапана раскладывания аутригеров	Неисправность катушки раскладывания аутригеров	Проверьте проводку, замените клапан
86	Неисправность клапана складывания аутригеров	Неисправность катушки складывания аутригеров	Проверьте проводку, замените клапан
88	Режим тестирования	Режим тестирования	Закрыть режим тестирования
OL	Перегрузка платформы	Неисправность в связи с перегрузкой платформы	Немедленно снимите избыточный груз.
LL	Неисправность в связи с креном	Опасный наклон машины	Проверьте проводку, замените датчик

Для получения дополнительной информации обратитесь в соответствующий отдел обслуживания компании Dingli.

Утилизация

В случае повреждения подъемника обратитесь в компанию Dingli для проведения оценки повреждений. При невозможности ремонта подъемника с его последующей безопасной эксплуатацией его следует утилизировать. Утилизация подъемника должна обязательно осуществляться в соответствии с местными законами и правилами.

Схемы

Гидравлическая схема, функциональная часть

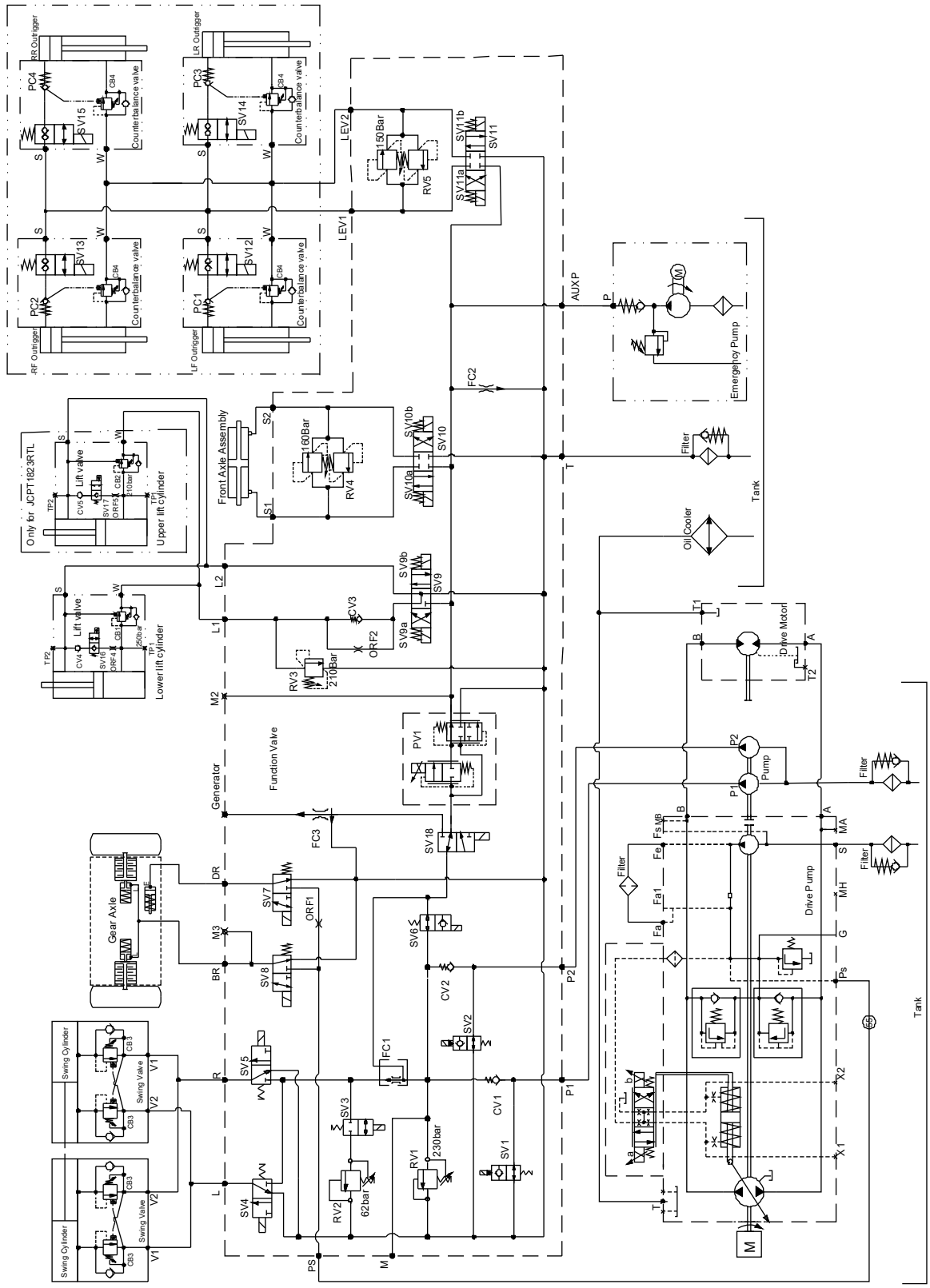

Электрическая схема (Kubota)

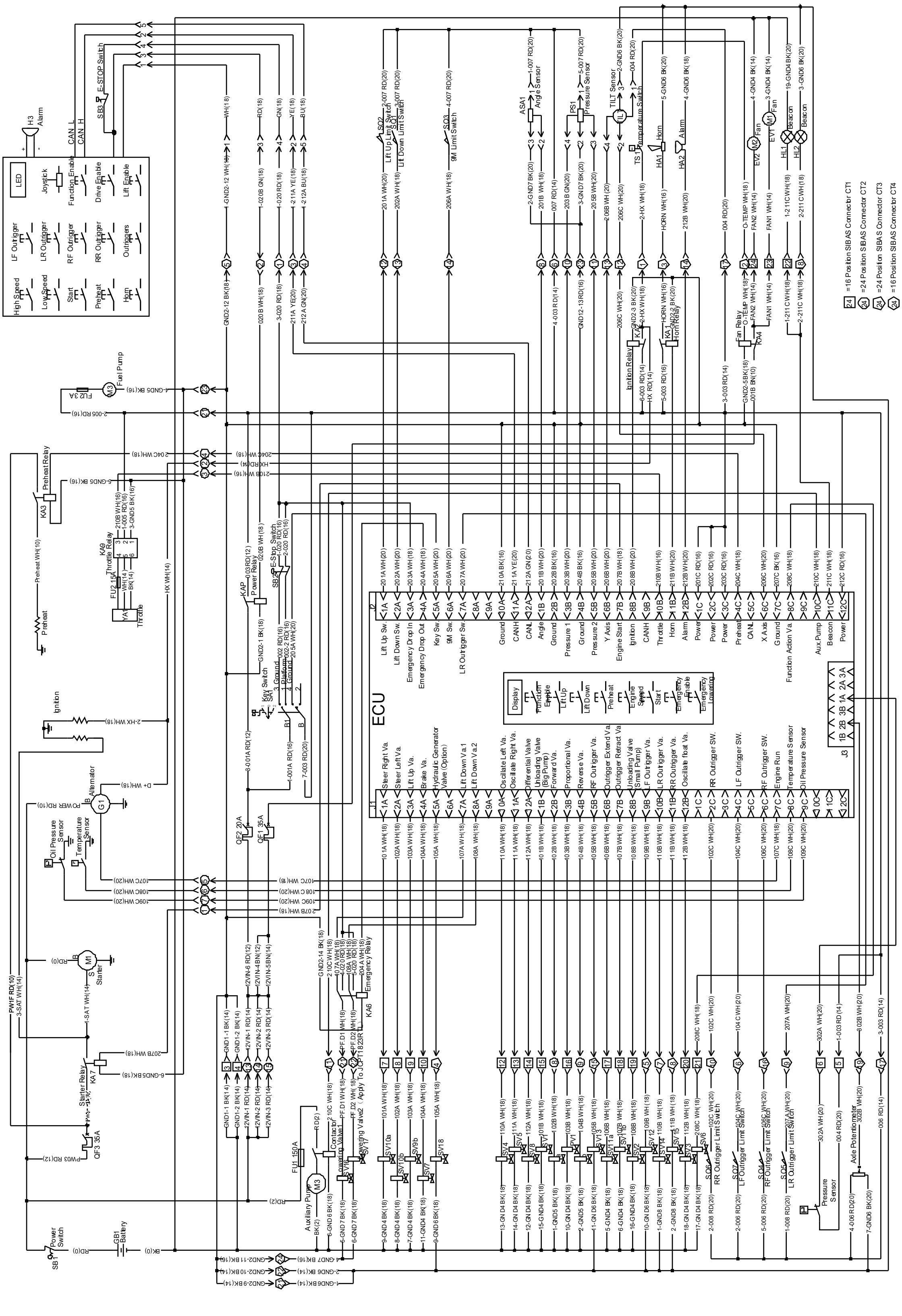

Схемы

Электрическая схема(Perkins)

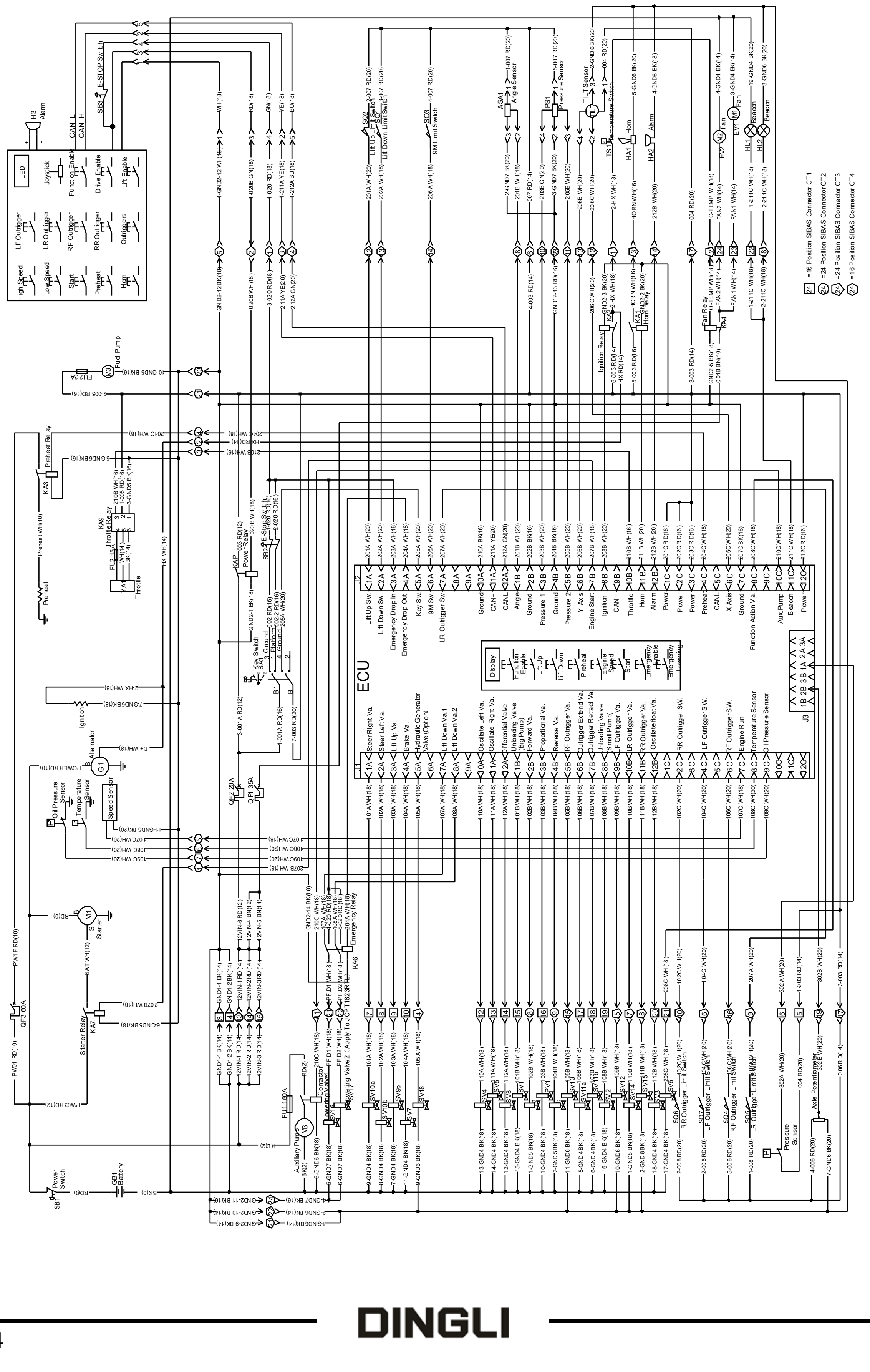

Журнал техосмотра и ремонта

О проводимых в рамках технического обслуживания проверках машины должны делаться отметки в документе, который называется журнал инспекций. Информация о замене компонентов гидросистемы, электросистемы, механизмов или конструктивных элементов, предохранительных устройств, а также о неисправностях определенных элементов и соответствующих ремонтных работах также должна вноситься в журнал инспекций.

Журнал инспекций следует рассматривать как неотъемлемую часть машины; он должен сопровождать машину на протяжении всего срока ее службы, вплоть до окончательной ее утилизации. Журнал инспекций должен находиться в распоряжении компетентных органов надзора в течение пяти лет с момента последней записи или до вывода оборудования из эксплуатации, в зависимости от того, какой из этих сроков наступит раньше. При машине, в любом месте ее эксплуатации, должен находиться последний протокол ее проверки.

Журнал техосмотра и ремонта

Дата	Комментарии

Zhejiang Dingli Machinery Co., Ltd.

No.188 Qihang Road. Deqing Zhejiang P.R.
China 313219 (Китай)

Тел.: +86-572-8681688

Факс: +86-572-8681690

Веб-сайт: www.cndingli.com

Электронная почта: market@cndingli.com

DINGLI